35-FDM200
ROTORSLÅTTER

Kellfri

Läs igenom bruksanvisningen
noggrant innan produkten tas i bruk!
Bruksanvisning i original

INNEHÅLLSFÖRTECKNING

Inledning	3
Produktinformation	3
Säkerhetsinformation	4
Instruktioner för nödsituationer	4
Personligt skydd	4
Omgivning	5
Före användning	5
Användning	6
Efter användning	6
Underhåll och service	7
Transportering och uppställning	7
Återvinning	7
Vid användning av maskin/redskap som kopplas till traktor	8
Maskiner/redskap kopplade till hydraulik	9
Kraftuttagsaxel (K-axel)	9
Risker och faror som är förknippade vid användning av grönytemaskiner	10 - 11
Varningsdekaler	12
Kemikalier	13
Miljö	13
Delar	14 - 15
Montering	16 - 22
Smörjpunkter	23
Tillkoppling av redskapet	24
Körning	25
Säkerhet vid körning	26
Frånkoppling	27
Transportläge	27
Byte av knivar	28
Slåtterbalk - oljebyte/oljepåfyllning	28 - 29
Växellåda - oljebyte/ påfyllning	30
Rem	30
Felsökning och service	32
Sprängskiss och materiallista	34 - 50
Rotationsschema	51
Stenutlösare	52
Anvisningar för avkortning av K-axel	53
Noteringar	54
Avvikelseformulär	55
Garantivillkor	56

Tänk på följande innan körning:

- Kontrollera oljenivå och smörjfett. Fyll på vid behov.
- Kontrollera åtdragning av bultar och muttrar.
- Kontrollera remspänning.
För ytterligare information, se manual.

Kellfri konstruerar och levererar effektiva och prisvärda maskiner och komponenter till skog, lantbruk, entreprenad och trädgård i Sverige, övriga Norden och Europa.
Vi rekommenderar att du alltid läser och följer säkerhetsinformation och anvisningar i maskinens instruktionsbok. Kellfri friskriver sig från eventuella felskrivningar i detta dokument.

INLEDNING
Tack för att ni valde en produkt från Kellfri AB. Genom att följa säkerhetsinformationen, instruktionsmanualen, samt sunt förnuft kommer ni att få många års trevlig användning av produkten. Kellfris redskap och produkter riktar sig till den självverksamme lantbrukaren, hästintresserade eller övrig lantmänniska med höga krav på funktionalitet.

PRODUKTINFORMATION
FDM200 är ett praktiskt redskap för dig som enkelt vill skörda gräs till foder eller hö. Rotorslåttern är framtagen och anpassad för att du ska kunna slå lite större betesmarker och vallar på ett skonsamt och effektivt sätt. Rotorslåttern har en arbetsbredd på 2,4 m.

Slåttermaskinen är utrustad med 5 st ovala rotortallrikar som skär av gräset på ett effektivt sätt, med bättre klippförmåga som ger god återväxt. 2 st förhöjda rotortallrikar med styrvingar sitter i varje ytterkant vilket ökar genomströmningshastigheten och säkerställer att grödan strömmar fritt utan stopp. Individuella släpskor under varje tallrik skyddar balken, väl avbalanserad ligger den mycket lätt mot marken.

Rotorslåttern är utrustad med en skyddsduk som täcker hela knivbalken, skyddar både traktorn och omgivningen från stenskott och grässtänk. Skyddsramen runt knivbalken är uppbyggd av en enkel ram som ger ett stabilt stöd till hela skyddsramen och skyddsduken. Skyddsramen är även uppfällningsbar vid underhåll. Knivbalken är utrustad med glidplåtar i varje ände.

Maskinen är utrustad med en stenutlösare som påkörningsskydd som löser ut snett bakåt för att minska påfrestningarna vid påkörning. Justerbara avlastningsfjädrar som avlastar rotorbalkens tryck mot marken för minskad sönderkörd mark. Rotorslåttern har hydraulisk uppfällningsfunktion med manuell spärr för ett säkert transportläge, transportbredden blir inte bredare än traktorn. Geometrisk och kraftfull energiöverföring från PTO till balk genom ventilerad remdrift och vinkelväxel.

Rotorslåttern används till vall och grönytor.
Viktigt! Rotorslåttern användas ej till diken, vägrenar eller andra ytor med ojämnt underlag.

TEKNISK DATA	35-FDM200
Mått maskin	3950 x 1200 x 1320 mm
Arbetsbredd	2000 mm
Arbetshöjd, min-max	60-100 mm
Rotortallrikar (ovala)	5 st
Knivar	10 st
Arbetsvinkel	+90 till -35 grader
K-axel	Standard
Effektbehov, hk	35-50
Vikt	527 kg
Trepunktsfäste	Kat.1 och Kat.2
PTO - Rpm	540
Balken - transmissionsolja 80W-140	1,7 lit ***(OBS! Viktigt med exakt mängd).***
Växellåda - transmissionsolja 80W-90	0,4 - 0,7 lit ***(OBS! Viktigt med exakt mängd).***

SÄKERHETSINFORMATION
Innan redskapet eller produkten tas i bruk skall du, för din och andras säkerhet, läsa säkerhets informationen och instruktionsmanualen och förstå dess innehåll. Ha alltid säkerhetsinformationen och instruktionsmanualen lättillgänglig för användaren av redskapet eller produkten. Tänk på att det kan vara bra för din egen och andras säkerhet att läsa igenom säkerhetsinformationen ibland då och då. Om säkerhetsinformationen eller instruktionsmanualen skadas eller på annat vis blir obrukbar kan ny beställas från: Kellfri AB, Storsvängen 2, 532 38 SKARA. Tel: 0511-242 50

Säkerhetsinstruktionen kan även hämtas från Kellfris hemsida: *www.kellfri.se*
Jobba inte med redskapet eller produkten om ni känner er sjuk, trött eller i samband med alkoholintag. Ej heller om ni är påverkad av starka mediciner eller droger, lider av stark depression eller kraftig psykisk ohälsa. Följ alltid allmänna trafikregler och gällande regler i djurskyddslagen. Personer under 15 år får inte använda redskapen.

Varning!

Maskinens ursprungliga utformning får inte under några omständigheter ändras utan tillstånd från tillverkaren. Icke auktoriserade ändringar och/eller tillbehör kan medföra livsfarliga skador eller dödsfall för användaren eller andra.

Kellfri fråntar sig allt ansvar vid egenhändigt gjorda modifieringar, ändringar eller ombyggnader.

Vid användning av maskinen på ett företag har arbetsgivaren ansvaret att användaren av maskinen har teoretiska och praktiska kunskaper om maskinen och att arbetet utförs på ett säkert sätt. Följ arbetsmiljölagen (AML) för mer information, kontakta arbetsmiljöverket eller gå in på https://www.av.se/

INSTRUKTIONER FÖR NÖDSITUATIONER
Vid nödsituation ring 112
Ha alltid mobiltelefon eller nödtelefon tillgänglig vid ensamarbete. Förstaförbandslåda och brandsläckare skall förvaras lättåtkomligt vid allt arbete, underhåll och service.

PERSONLIGT SKYDD
Använd alltid lämplig skyddsutrustning. Använd ej löst sittande kläder eller smycken under arbete med redskapet. Tänk på att ha långt hår uppsatt vid arbete med redskap som roterar. Använd skyddshandskar, risk för brännskador vid kontakt med varma ytor som t.ex. avgassystemet, samt för att undvika olja och bensin på huden. Hörselskydd skall användas då motorn är igång.

OMGIVNING
Kontrollera att området är fritt från personer och föremål innan tillkoppling eller användning av redskapet sker, annars finns det risk för allvarliga personskador. Var extra uppmärksam om barn befinner sig i området där redskapet eller produkten används eller förvaras. Kontrollera att det inte finns lågt hängande elledningar inom arbetsområdet. Var försiktig vid arbete i lutningar och i närheten av diken.

Arbeta alltid ensam med redskap eller produkter som är gjorda för ensamarbete. Ha aldrig skräp liggande i ditt arbetsområde, håll arbetsytor rena. Respektera alltid redskapets riskzon.

FÖRE ANVÄNDNING
Läs igenom säkerhetsinformationen och instruktionsmanualen noggrant. Var säker på att ni förstår säkerhetsinformationen, instruktionsmanualen och varningsdekaler. Använd sunt förnuft vid användandet och använd lämplig personlig skyddsutrustning. Kontrollera alltid prestanda på maskinkombinationen som skall användas. Viktigt är att dessa harmoniserar och stämmer överens på ett tillfredsställande sätt. Detta för att säkerställa redskapets eller produktens funktion samt din och andras säkerhet. Okulärbesiktiga redskapet eller produkten innan användning. Åtgärda eller byt ut skadade och slitna delar direkt för att minska risken för skador. Smörj rörliga delar och kontrollera att alla bultar och muttrar är åtdragna. Åtgärda vid behov. Lär dig och kom ihåg korrekt arbetsmetod. Nybörjare skall hålla en lågt tempo till dess att personen lärt sig hur maskinen eller produkten fungerar.

Användaren/Kunden har ansvar för att användaren hanterar situationen. Vid upplevelse om att maskinen är farlig för användaren skall denne inte användas förrän den är ordentligt genomgången.

Kellfris rotorslåtter skördar din mark på ett effektivt sätt och är samtidigt skonsam mot arbetsunderlaget.
Innan körning måste fältet okulärbesiktigas så att inga större stenar sticker upp i knivnivå.
Knivar, balk skall luta lite lätt framåt för bästa resultat. Knivarna skall inte nudda marken, då detta medför att gräsrötter och jord slits upp och försämrar gräsåterväxt.
Knivarna skall klippa gräset ca 10 cm över marken på fältet.
Justera höjden på rotorslåttern genom att vrida på topplänken. *(se sid 25 i manualen)*
Kontrollera att klipparmen ligger parallellt mot markytan innan körning. Justera vid behov.
Rotorslåttern är endast avsedd för att användas vid gräsbearbetning.

ANVÄNDNING

Enbart personer som förstår säkerhetsinformationen och instruktionsmanualen får handha redskapet eller produkten. Var uppmärksam och försiktig under arbete med redskapet eller produkten och använd endast redskapet eller produkten på det sätt som beskrivs i instruktionsmanualen.

Vid arbete med redskap som har rörliga delar finns klämrisk. Var försiktig vid arbete med redskap med hydraulikslangar då olja under tryck kan penetrera huden. Uppsök läkare genast om detta inträffar. Arbeta alltid ensam med de redskap som är ämnade för detta.
Respektera redskapets riskzon.

För mer information gällande din maskin, läs maskinens instruktionsbok.

Varningssymboler identifierar viktiga säkerhetsaspekter i denna manual för att hjälpa dig och andra att undvika faror och olyckor. Vid användning av maskin: Var extremt försiktigt!

Den här symbolen indikerar att en allvarlig olycka kommer att inträffa om föreskrifter i instruktionsboken ej följs. Olyckan leder till allvarlig personskada, möjligen dödsfall eller allvarlig egendomskada.

Den här symbolen indikerar att en olycka kommer att inträffa om föreskrifter i instruktionsboken ej följs. Olyckan leder till allvarlig personskada eller egendomskada.

Denna symbol indikerar att en olycka kan komma att inträffa om föreskriften ej följs.
Olyckan leder till personskada eller egendomskada.

OBS! markerar risk för haveri om föreskriften ej följs.

Vid användning av maskinen på ett företag har arbetsgivaren ansvaret att användaren av maskinen har teoretiska och praktiska kunskaper om maskinen och att arbetet utförs på ett säkert sätt. Följ arbetsmiljölagen (AML) för mer information, kontakta arbetsmiljöverket eller gå in på https://www.av.se/

EFTER ANVÄNDNING

- Säkerställ att redskapet/produkten står på plan mark när det frånkopplas. Använd stödben om detta medföljer produkten/redskapet.
- Tvätta, skölj med vatten och torka om så behövs.
- Smörj om så behövs.

UNDERHÅLL OCH SERVICE

- Se till att redskapet står stabilt och inte riskerar att välta vid underhåll och service.
- Byt ut skadade och slitna delar direkt för att minska risken för skador.
- Utför underhåll, service och kontroller enligt rekommendationer.
- Använd endast reservdelar med likvärdig prestanda för att minska risken för skador/ haveri.
- Alla reparationer och kopplingar med el måste utföras av behörig person.

Kontrollera att alla bultar och muttrar är åtdragna efter underhåll och service.
Testa alltid maskinen innan arbete startas.

VIKTIGT! Kontrollera oljenivån (växellåda/motorolja) och smörj smörjpunkter regelbundet!

VIKTIGT! Undvik att smörja för mycket. Smuts samlas lätt på utsatt fett och medför ökad slitning. Efter smörjning, torka av överflödigt fett från kopplingar.

FARA!

VARNING: Läckande olja eller bränsle under tryck kan penetrera huden och kan orsaka allvarliga skador. Använd inte dina händer när du söker efter läckage. Använd en bit papp eller kartong för att söka efter läckage.

Kellfri AB arbetar ständigt med att vidareutveckla sina produkter och förbehåller sig därför rätten till ändringar beträffande bl.a utformning och utseende utan föregående meddelande.

TRANSPORTERING OCH UPPSTÄLLNING

- Kontrollera att området är fritt från personer, barn och föremål innan transport sker.
- Var alltid extra försiktig under transport och förflyttning.
- Tillse att redskap/produkt är väl förankrad och befintlig transportsäkring är monterad.
- Placera alltid lasten så lågt som möjligt. All last som sticker ut bör förankras väl.
- Respektera riskzonerna även vid transport och förflyttning.
- Vid lyft får ingen gå in under hängande last.
- Vagnar som används till transport bör ha fungerande bromsar.
- Vid färd på allmän väg skall LGF skylt vara anbringad.
- Kontrollera däcktryck, se info på däcksidor. Överskrid ej maxtryck!
- Förvara alltid redskapet eller produkten på en torr plats, helst under tak när den inte används.
- Försäkra dig om att redskapet eller produkten står stadigt och inte riskerar att välta.
- Låt aldrig barn leka vid förvaringsplatsen.
- Tänk på tipprisken!

ÅTERVINNING

Vid skrotning skall redskapet/produkten demonteras och transporteras till kommunens avsedda plats. Eventuella vätskor tappas upp och transporteras till kommunens avsedda plats. Kontakta din kommun för vidare information.

VID ANVÄNDNING AV MASKIN/REDSKAP SOM KOPPLAS TILL TRAKTOR

IAKTTA FÖLJANDE PUNKTER:

- Läs maskinens instruktionsbok noga innan maskinen tas i bruk! Viktigt att du förstår och följer anvisningarna som står i manualen.
- Håll arbetsområdet fritt från barn och andra personer, rörliga delar ökar risken för olyckor.
- Stick aldrig in händer eller fötter under maskinen utan att först stanna redskapet och traktorns motor.
- Lämna aldrig redskapet med traktorns motor igång. Stäng av motorn och dra åt parkeringsbromsen när du lämnar redskapet - även för en kort stund.
- Frikoppla alltid maskinen innan du gör service eller underhållsarbete.
- Lämna aldrig redskapet uppfällt. Hydrauliken kan tappa tryck och redskapet falla ner.
- Försäkra dig om att alla skydd alltid är monterade och inte kan lossna.
- Kraftuttagsaxeln skall vara överskyddad i hela sin längd. Se till att förankra säkerhetskedjan väl.
- Endast du som kör traktorn får befinna dig i närheten av maskinen under arbete.
- Kontrollera före körning att inga stenar sticker upp på åkern.
- Överstiga aldrig K-axelns varvtal (rekommenderat varvtal för de flesta körning är 540rpm).
- Anpassa alltid rotorns hastighet efter den typen av arbete som skall utföras.
- Använd aldrig maskinen om den är obalanserad.
- Försök inte ta bort saker som fastnat när motorn går. Tillse att motorn har stannat och att rotorerna har slutat snurra innan några åtgärder vidtas på maskinen.
- Varning för utkast! Respektera maskinens riskzon 15 m - 25 m.
- Lämna aldrig maskinen till andra, innan du har försäkrat dig om att hen har nödvändiga kunskaper om maskinen.
- Det är förbjudet att stå mellan traktor/ lastare och maskinen vid till- och frånkoppling.
- Kör ny maskin på låg fart de första timmarna och ej full belastning.
- Var försiktig vid arbete nära elledningar och telefonledningar.
- Kör inte maskinen om stora vibrationer uppstår. Stanna maskinen omedelbart och kontrollera maskinen.
- Se till att det inte längre finns tryck i systemet innan du kopplar eller kopplar av hydraulslangarna. Dra det hydrauliska handtaget från sida till sida flera gånger för att avlägsna trycket från hydraulslangarna.
- Okulärbesiktiga redskapet innan användning. Smörj rörliga delar och kontrollera bultar och muttrar, så att de är åtdragna. Åtgärda eller byt ut skadade och slitna delar.
- När du kopplar av snabbkopplingar, se till att skydda dem efter användning, så att de inte utsätts för smuts.
- Traktor/lastare bör utrustas med eldsläckare av typ ABE2 eller 3. Kontakta ditt försäkringsbolag.

MASKINER/REDSKAP KOPPLADE TILL HYDRAULIK

Var försiktigt när du kopplar din maskin eller redskap till ett hydraulslangar.

FARA!

Läckande olja eller bränsle under tryck kan penetrera huden och kan orsaka allvarliga skador. Använd inte dina händer när du söker efter läckage. Använd en bit papp eller kartong för att söka efter läckage.

- Varning för höga tryck, risk för penetreringsskador.
- Innan reparation eller underhåll utförs skall systemet avlastas från allt tryck som kan finnas kvar i systemet.
- Stäng av traktorn och för hydraulspakarna åt alla håll för att släppa tryck som kan finnas i oljeslangar och rör innan arbete på dessa eller hydraulcylindrarna påbörjas.
- Rengör filter i sugledningen efter 10 timmars arbete.
- Byt omedelbart ut hydraulslangar om sprickor eller slitage uppstår.
- Justera inte ventilinställningar. Fel justering kan resultera skador på maskin och/eller person skador.
- Hydraulsystemet får endast köras med hydraulolja avsedd för ändamålet. **Kontrollera oljenivån innan du startar maskinen!**
- Det rekommenderas att hydrauloljan byts efter de första 10 timmars körning vid idrifttagning av en ny maskin för att få bort eventualla smuts eller metallspån som kan ha kommit in i hydraulsystemet.

OBS! Oljan blir varm när den flyter igenom hydraulsystemet. Kontrollera oljetemperaturen med jämna mellanrum, för att undvika överhettning. Om oljan blir överhettad, stanna maskinen och låt oljan svalna.

KRAFTUTTAGSAXEL (K-AXEL)

Varning! Roterande kraftuttag
Varning! Klämrisk!

Att tänka på vid körning av redskap med K-axel

Transmissionen till växellådan är skyddad genom både kraftöverföringsaxel och brytbult. Alla skydd ska vara korrekt monterade och i gott skick. Om skyddens skick är dåliga eller slitna, bör skyddet bytas innan redskapet används.

Om K-axeln inte är korrekt skyddad kan denna orsaka dödsfall, eftersom den kan fånga delar av kroppen eller kläder och orsaka livshotande skador.

Se till att säkerhetskedjan är korrekt förankrad på kraftöverföringsaxeln och att K-axeln är skyddad över hela sin längd. Säkerställa att K-axeln snurrar lätt inne i skyddsröret. Håll splines spår rena och väl smorda så att kraftöverföringsaxeln kan anslutas lätt.
Läs K-axelns instruktionsbok för justering och användning av K-axeln.

Överbelasta aldrig K-axeln! Överstig inte K-axelns maximala varvtal.

RISKER OCH FARORSOM ÄR FÖRKNIPPADE VID ANVÄNDNING AV GRÖNYTEMASKINER

Risk för krossning
Åskådare kan skadas när maskinen är nedsänkt i klippläge. Betesputs har krossningspunkter runt gångjärns områdena och mellan trepunktfästet och huvudkroppen. Respektera Riskzon 15m!

Roterande knivar
VARNING! Alla personer riskerar att skadas om de sticker in sina händer eller fötter under maskinen när den lyfts från marken och knivarna fortfarande roterar. Ingen får vara i närheten under körning eller när maskinen är igång.

Klämrisk
Denna risk är vanlig i kraftöverföringsanordningar såsom remdrifter, kuggväxlar och rullar. Säkerställ att all skydd är korrekt monterade.

Roterande knivar

Risk vid frikoppling av maskinen
Ju tyngre en roterande del är, desto längre kommer den att fortsätta rotera efter att drivningen har kopplats av. Denna egenskap kallas för "Free-Wheeling" = frihjul. Roterande knivar och andra komponenter, så som drivaxlar etc. kommer att fortsätta snurra efter att drivningen har frikopplats. Skador uppstår:

- När operatören frikopplar utrustningen, och försöker att rengöra eller justera maskinen innan komponenter har slutat rotera.
- När brytbulten i skyddsanordning i kraftuttaget går sönder och rotorerna fortfarande snurrar medan kraftuttaget har stannat. Operatörens medvetenhet är nyckeln till säkerheten kring roterande delar. Höj aldrig maskinen medan knivarna fortfarande roterar!

Risk för utkastat föremål
Maskiner som klipper gräs kastar ut material under körning. Främmande föremål, såsom stenar, pinnar och annat skräp kan komma in under maskinen och kastas ut med enorm hastighet. Plåtskydd i sidorna och i fram förhindrar att dessa föremål kastas ut, men det garanterar inte alltid att plåtskydden fångar allt.

Åskådare eller djur som står i vägen för det utslungade föremålet kan skadas allvarligt. Kör aldrig maskinen med åskådare i närheten av maskinen.
Respektera redskapets riskzon 15-25m!

Buller
Observera att maskinen är avsedd för att används utomhus och att positionen för operatören är i förarsätet av traktorn. Det är lämpligt att läsa föreskrifterna som anges i traktormanualen och underhållsinstruktioner. Ljudtrycksnivån överstiger 70dB under körning. Hörselskydd skall därför användas under körning.

Halk- och fallolyckor är ofta ett resultat av:
- Halt underlag
- Ojämna steg och arbetsplattformar.

Risken för halk-och fallolyckor kan minskas avsevärt genom att använda gott omdöme.

Alla oskyddade roterande maskindelar ökar risken för olyckor. Skador inträffar vanligtvis när löst sittande kläder eller långt hår fångats och lindats runt roterande delar, såsom kraftöverföringsaxlar eller drivaxlar på maskinen. Se till att all skydd är ordentligt monterade.

Kör säker på allmänväg

- Följ alltid trafiksäkerheten på allmänna vägar och följ bestämmelserna om vad som gäller för körning av traktor med bogserat redskap på allmän väg.
- Kontrollera att reflektorer, varningssignaler och / eller varningsflagga som indikerar utskjutande redskap är monterade på maskinen eller traktorn. Dessa indikatorer måste installeras korrekt och skall vara synliga och enkla att se av föraren av andra fordon.
- Åskådare får inte luta sig mot eller klättra upp på maskinen under transport eller under arbetet. Tillåt ALDRIG någon åka på maskinen!
- Den maximala transporthastigheten får inte överstiga 20km/h
- Bromsbestämmelse (Sverige): Om släpets bruttovikt överstiger dragfordonets bruttovikt vid färd på väg, skall släpet vara utrustat med broms. För mer info, kontakta Trafikverket.
- VIKTIGT! Markera utskjutande redskap ordentligt med extra ljus eller lämpliga reflektorer. Viktigt att redskapet syns! Om man kör på väg måste last eller utrustningen som skjuter ut framför eller mer bakom traktorn märkas ut. I mörker, skymning och gryning eller väder med dålig sikt ska lasten märkas ut med vit reflex och lykta framtill och röd reflex och lykta baktill. I dagsljus kan man märka ut lasten med en flagga eller tygbit i färger som är lätta att upptäcka som till exempel rött och gult.

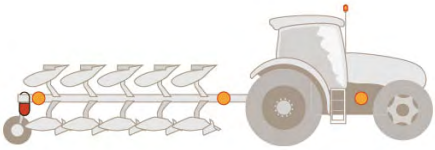

- Tänk på redskapet fram. Förutom att märka upp frontlastade redskap ordentligt kan man också försöka att göra frontlastat redskap som skopa, balspjut eller pallgafflar mindre aggressiva ifall en medtrafikant skulle köra in i dem.
- Innan man ger sig ut i trafiken är det också alltid bra att gå igenom fordonet och kolla så att bromssystemen på efterföljande fordon fungerar, och att man inte har för slitna dragöglor. En sliten dragögla kan brista om den utsätts för för hård belastning och man kan tappa kärran.
- Det är också bra att kontrollera så att LGF-skylten syns ordentligt bakifrån. Om den skyms av efterföljande redskap eller last så måste man hänga på en extra längst bak på ekipaget.

VARNINGSDEKALER

Se till att varningsdekaler alltid är väl synliga och rengör varningsdekaler vid behov. Spola ej med högtryckstvätt direkt på varningsdekalen. Om någon del med dekal byts ut eller dekalen blir sliten eller på annat sätt blir obrukbar beställ nya dekaler.

SYMBOL	FÖRKLARING
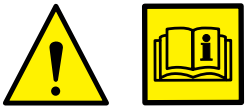	Läs instruktionsboken! Innan arbetet på börjas.
	VARNING! Roterande maskindelar. VARNING! Knivarna fortsätter att roterar en stund efter att produkten stängts av. VARNING Klämrisk! Använd aldrig maskinen om inte alla skydd är korrekt monterade. Stoppa inte in handen eller annan kroppsdel när maskinen är igång. FARA! Risk för att bli infångad i roterande K-axel.
	Varning för utkast! Respektera redskapets riskzon! Riskzon 25 m runt om maskinen.
	VARNING! Klämrisk! Ingen får stå bakom traktor/dragfordonet vid påkoppling eller frånkoppling av maskinen/redskapet. Maskinen är endast för ensamarbete, ingen får vara i närheten under körning.
	- Smörjning - Efterdrag alla bultar, muttrar, kopplingar innan användning.
	Varning! Förbud att vistas på maskin!
	Varning! Risk för Barnolycksfall! Barn får inte vara i närheten av maskin.
	När produkten inte används, förvara den alltid på en torr plats, helst under tak.
	Produkten är CE-märkt

KEMIKALIER

För att er produkt/redskap ska få ett så långt liv som möjligt, så är det viktigt med underhåll och inte minst förebyggande underhåll - det är precis det som fetter och oljor gör i mångt om mycket. Läs instruktionsböckerna noga till era nya produkter/redskap för att underhållet och livslängden ska bli rätt och garantin ska gälla!

Smörjfetter
Åtgärder vid första hjälpen.

Inandning - Förflytta den skadade till frisk luft vid oavsiktlig inandning av ångor.
Hudkontakt - Tvätta med tvål och vatten. Kontakta läkare vid eksem eller hudbesvär.
Ögonkontakt - Avlägsna eventuella kontaktlinser före sköljning. Skölj grundligt med mycket vatten, även under ögonlocken. Kontakta läkare om besvär kvarstår.
Förtäring - Framkalla INTE kräkning. Drick vatten i små mängder. Vid förtäring eller obehag, kontakta giftinformationscentralen eller läkare.
Handskydd - Använd skyddshandskar.
Ögonskydd - Undvik kontakt med ögonen. Använd godkända skyddsglasögon.
Kroppsskydd - Lämplig skyddsklädsel.
Andningsskydd - Inget skydd krävs under normal bearbetning.

Fetter förvaras väl tillslutna på en sval plats i ett väl ventilerat utrymme. Temperatur vid förvaring får inte överstiger 45 °C. Håll borta från värme, lågor och gnistor. När det gäller material så som stål, plast, oljor, fett m.m. försämras deras funktion / hållfasthet kraftigt vid mycket låga temperaturer (-20 -30 grader kallt)

Kemikalier förvaras utom räckhåll för barn och djur.

Avfettning
För att säkerställa bästa smörjeffekt, så behöver man ibland göra rent produkten/redskapets delar. Vi förespråkar avfettning för att få det ordentligt rent och för att få bort alla rester av gammalt smörjmedel som kan innehålla förstörande partiklar.

MILJÖ

- Kassering av olja och andra avfall
- Felaktig kassering av olja eller andra avfall kan skada miljön.
- När maskinen töms på olja skall den hällas in i en tät behållare anpassad för olja. Det är inte tillåtet att förvara olja i en behållare som används för mat eller dryck, för att undvika att oljan förtärs av misstag av andra och orsaka allvarliga skador.
- Det är förbjudet att spilla oljan på marken eller tömmas i avloppet eller någonstans som leder till en vattenkälla.
- Kasserad olja, bränsle, kylvätska, bromsvätska, filter eller batteri får inte slängas eller tömmas hur som helst. Kontakta din kommun för vidare information.

DELAR

Viktigt! Vidta försiktighetsåtgärder och använd erforderlig skyddsutrustning vid urplockning av delar ur stålburen. På grund av maskinens vikt tag hjälp av en lyftanordning.

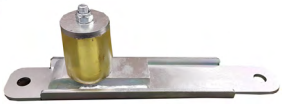

Banjobult

Tredobricka
2 st

8 st

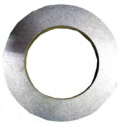

80x50x8 mm

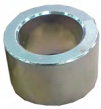

38x25x24 mm
2 st

63x50x50 mm
2 st

M12
24 st

M12 låsbricka
24 st

M16
6 st

M18
3 st

M24
6 st

M12x40
4 st

M12x45
8 st

M16x45
1 st

M16x50
1 st

M16x60
1 st

M12
12 st

M16
3 st

1 st

10 st

3 st

MONTERING

Viktigt! Vidta försiktighetsåtgärder och använd erforderlig skyddsutrustning under montering.
På grund av maskinens vikt tag hjälp av en lyftanordning.
Verktyg: spärrnyckel 17 och 18 + hylsa. Fast nyckel 13, 17, 18 och 24

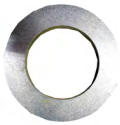

80x50x8 mm

Gummiklubba kan behöva användas för att få muff på plats. *Ev kan även färgen längst ner på röret behöva skrapas bort. Avsluta med att fetta in röret.*

63x50x50 mm
2 st

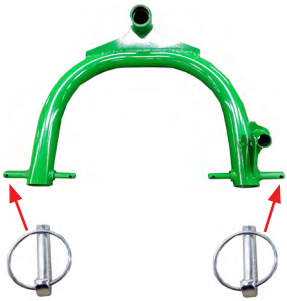

M24

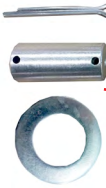

M24

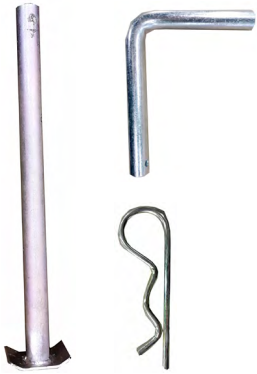

Obs! Använd 1 st bricka över och 1st under vid montering.

M12

M12

M12x40

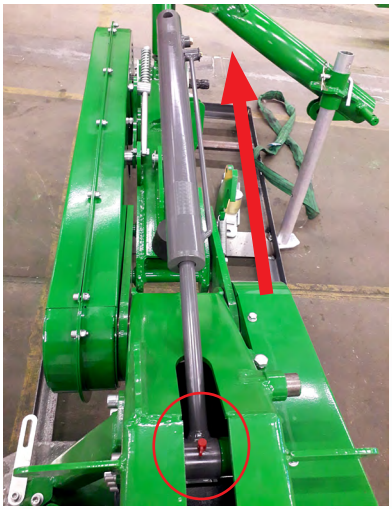

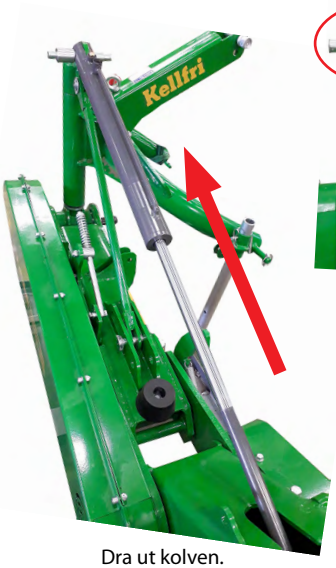

Dra ut kolven.

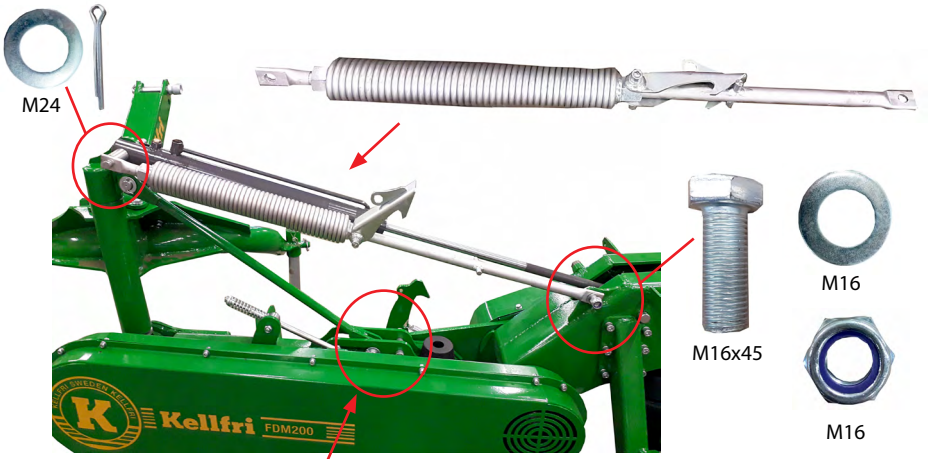
M24
Kellfri
FDM200
M16x45
M16
M16

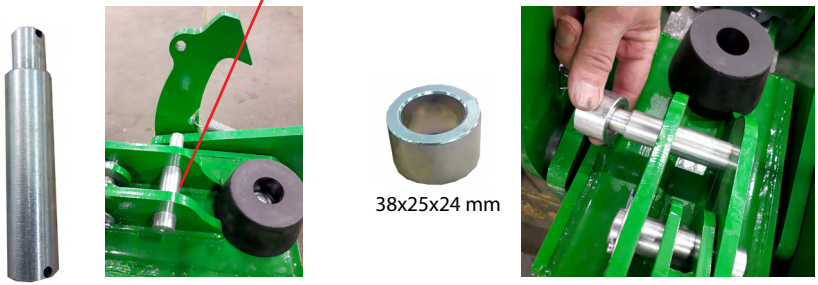
38x25x24 mm

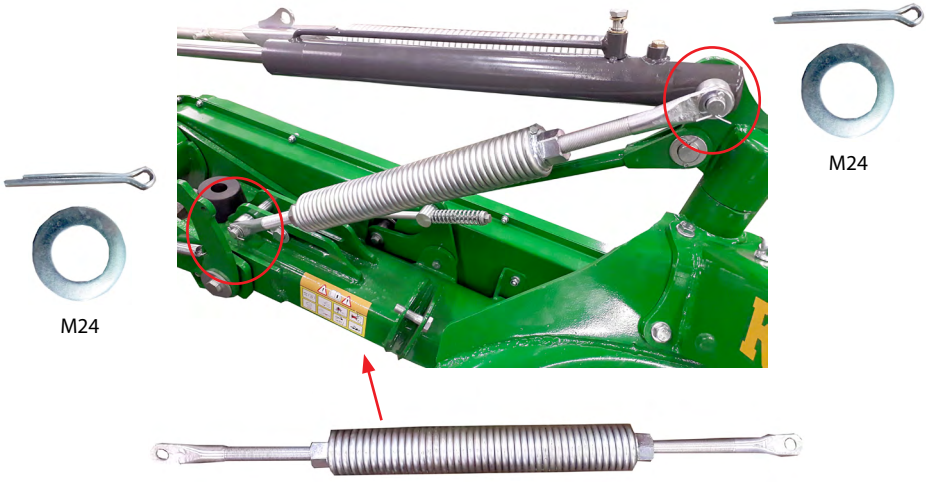
M24
M24

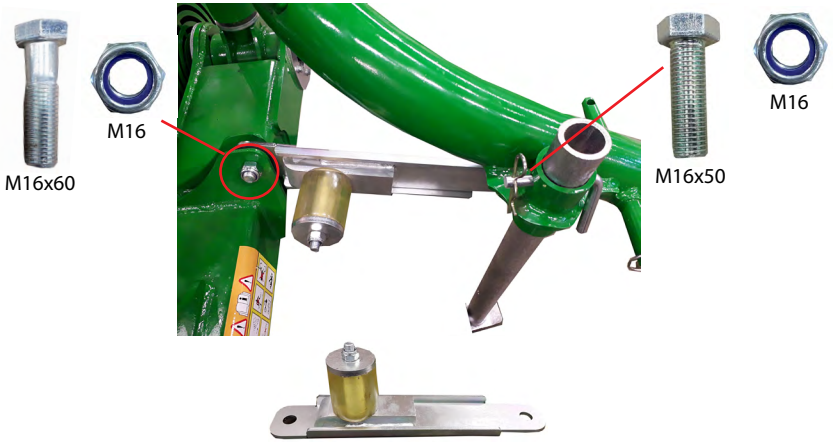

Lossa på handtaget.

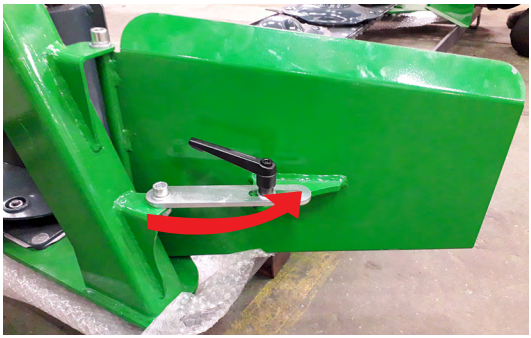

Montera fästet och skruva tillbaks handtaget.
Upprepa momenten även på höger sida om rotorslåttern.

Lossa på skruvarna och montera kåpan.

Säkra med kedjan.

Banjobult

Tredobricka

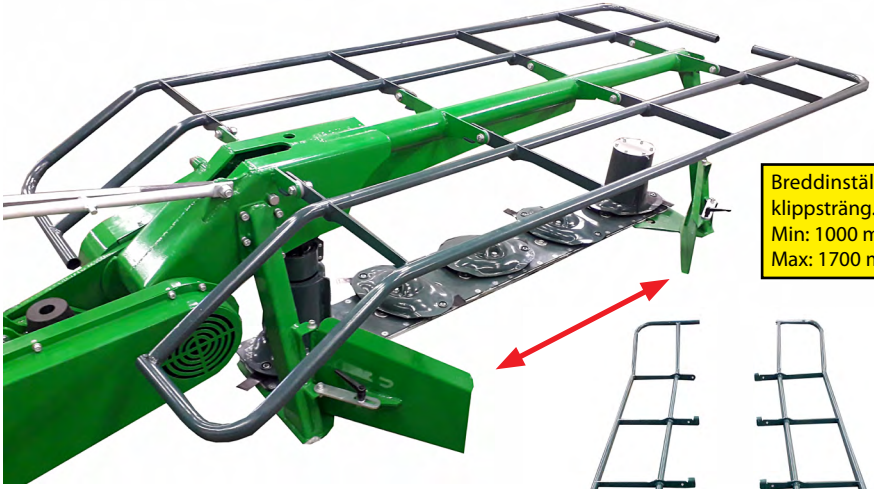

Breddinställning klippsträng.
Min: 1000 mm
Max: 1700 mm

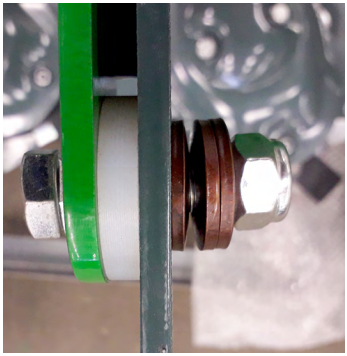

M12x45

M12 låsbricka

M12

Dra över presenningen och knyt fast den i ramen.
Använd de snören som finns på presenningens undersida.

2. Dra snöret genom öglan. Änden på snöret dras till traktorn.

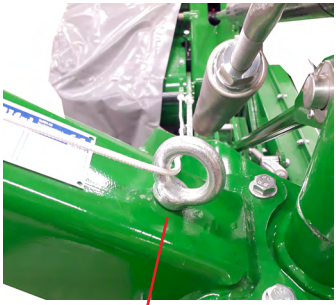

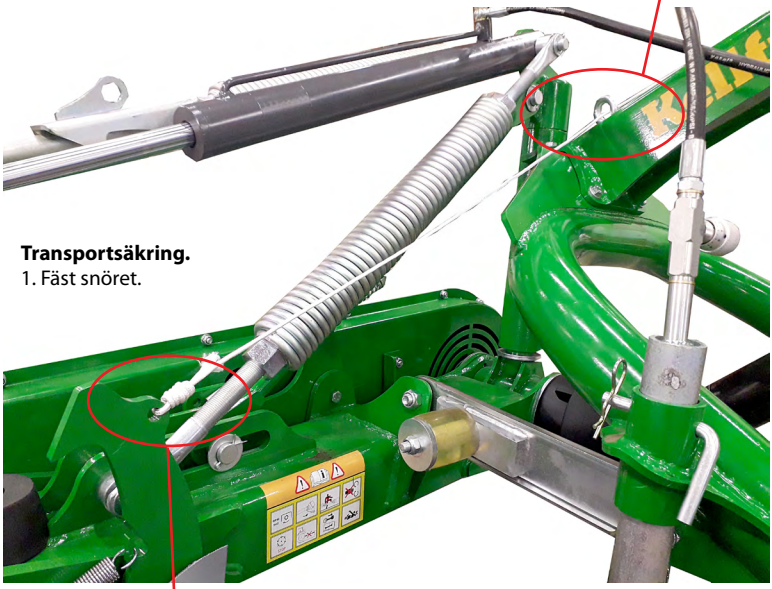

Transportsäkring.
1. Fäst snöret.

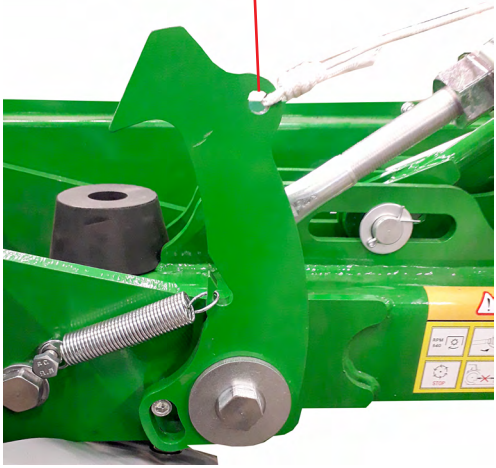

SMÖRJPUNKTER

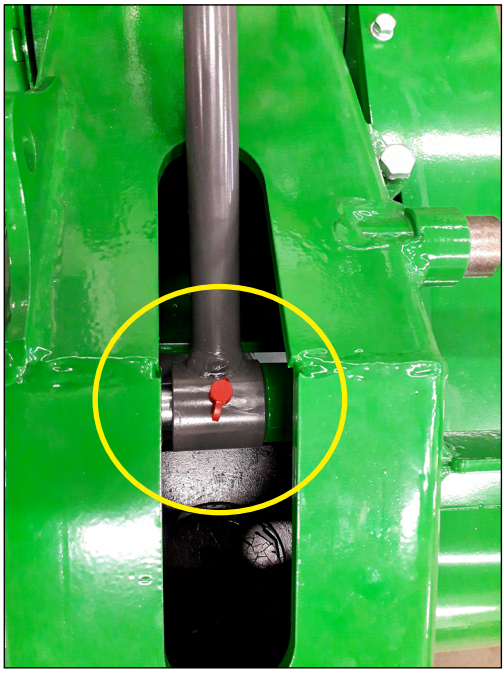

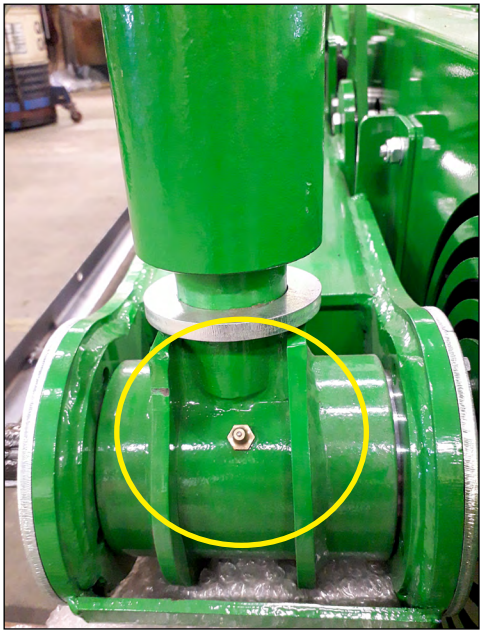

TILLKOPPLING AV REDSKAPET

- Placera redskapet på ett plant och hårt underlag. *(Undvika att redskapet välter).*
- Sänkt traktorns trepunkt tills den är i samma höjd som maskinens tre punktsfäste.
- Koppla maskinen till traktorns bakre trepunkt.
- Anslut K-axeln. Förankra kedjan väl. Se till att kedjan inte hänger ner eller på något sätt fastnar i maskinen under körning.
- **OBS!** Kontrollera att transportsäkringen är borttagen innan arbetet påbörjas.
- Anslut hydraulslangar. Hissa upp redskapet och kontrollera funktionen.
- Klart för användning.

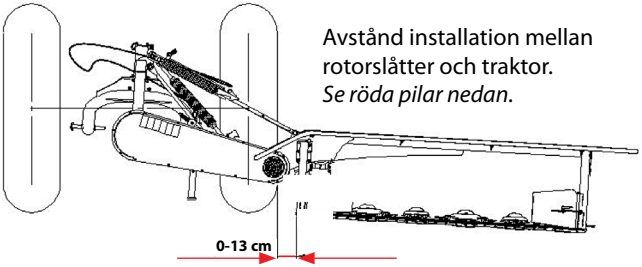

Avstånd installation mellan rotorslåtter och traktor.
Se röda pilar nedan.

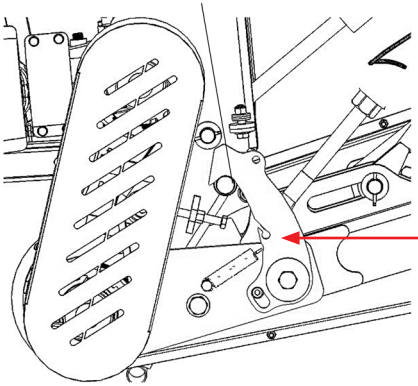

Transportsäkring måste vara monterad under transporten, se bild.

Rotorsbalken kan vinklas i +90° och -30°

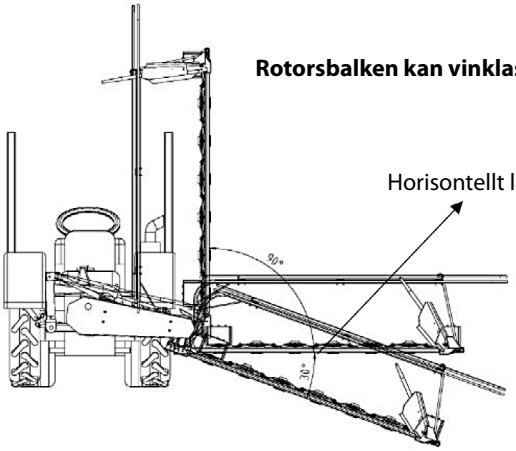

Demontera transportsäkringen och justerar balkens vinkel. Se till att du inte träffar några hinder.
Viktigt! Kontrollera alltid omgivningen innan justering sker.

Placering av krok under användning av rotorslåttern.

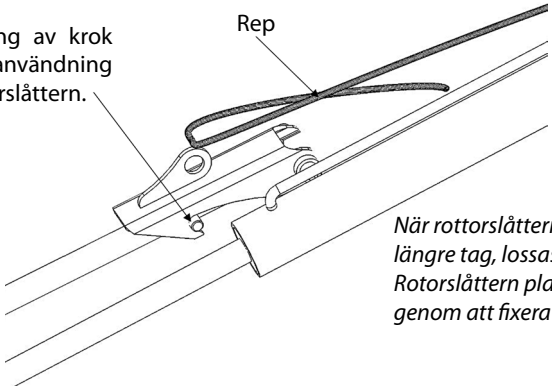

När rottorslåttern inte skall användas på ett längre tag, lossas kroken genom att dra i repet. Rotorslåttern placeras försiktigt horisontellt genom att fixera oljecylindern.

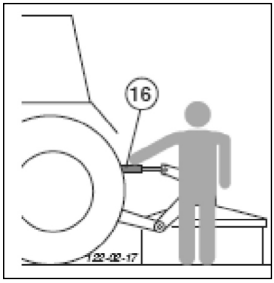

Justera klipphöjden genom att vrida på topplänken (nr.16)
Max lutning på rotordisken 5°

KÖRNING

- Demontera transportsäkringen.
- Tippa slåtterbalken på marken.
- Ställ in hydraularmarnas höjd på traktorn (H1= 400-420 mm)
- Rätta till skyddsduken över slåtterbalken.

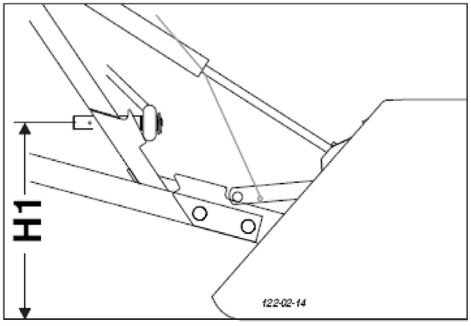

Maskinen är avsedd för klippning av gräs. Anpassa hastighet och varvtal i kraftuttaget efter förutsättningarna. Maskinen bör inte köras vid yttertemperatur över 30 grader.

Innan körningen påbörjas kontrollera punkterna nedan:

- Knivarnas kondition
- Trummorna - slitage eller skada
- K-axel - slitage eller skada
- Hydraulslangar och hydraulcylinder - kondition och läckage
- Bultförband - hela maskin, framförallt balken

SÄKERHET VID KÖRNING

- Starta endast maskinen när den är i arbetsläge och bara om all skydd är rätt monterade.
- Kontrollera området som skall klippas, ta bort allting som kan vara ett hinder eller saker som kan skada eller fasta i knivarna t.ex. stora stenar, träbitar osv.
- Vid kollision eller om maskinen träffar på ett hinder. Stanna maskinen omedelbart och kontrollera om skada har skett.
- Kontrollera alltid att det inte finns något inom riskzonen.
- Använd hörselskydd under körning.

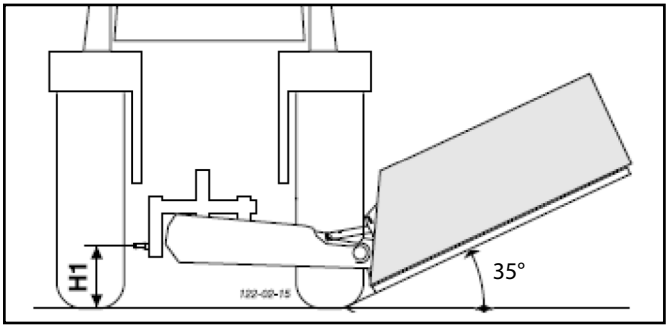

Slåtterbalken kan tippas 35°. Drivningen behöver inte frånkopplas och höjden av traktorns hydraularmar behöver inte justeras.

Var försiktig när du svänger i lutningar eller i backar

- Traktorns körförmåga påverkas av maskinens vikt. Detta kan leda till farliga situationer speciellt i lutningar.
- Fara kan uppstå när traktorn står i en backe med maskin i uppställt läge.
- Vid vänster sväng och maskinen är i uppställt läge.
- Vid vänster sväng och maskinen är i transportläge.

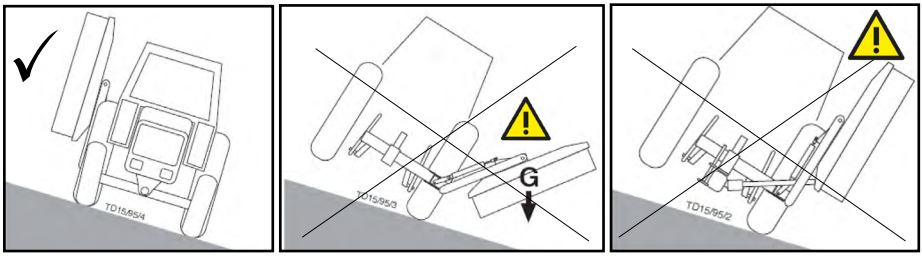

Undvik brännskador
Rör aldrig balk/växellåda under drift eller direkt efter drift, delarna är varma och det finns risk för brännskador.
Låt rotorslåttern först få svalna av innan ex service skall utföras.

FRÅNKOPPLING

- Sänk maskinen och ställ slåtterbalken på marken (Bild 1)
- Viktigt! Se till att stödben - F (bild 2) står stadigt på marken innan du demonterar maskinen från traktorn
- Koppla av hydraulkopplingar. VIKTIGT! Se till att det inte finns något tryckt kvar i systemet innan du kopplar ifrån hydraulslangar.
- Koppla loss K-axeln och därefter maskinen från traktorn.

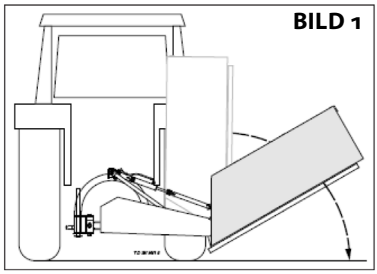
BILD 1

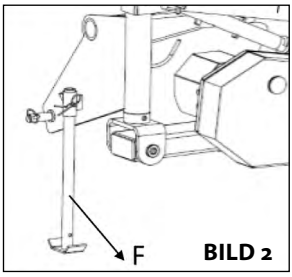

BILD 2

TRANSPORTLÄGE

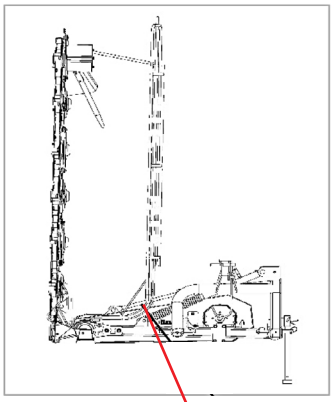

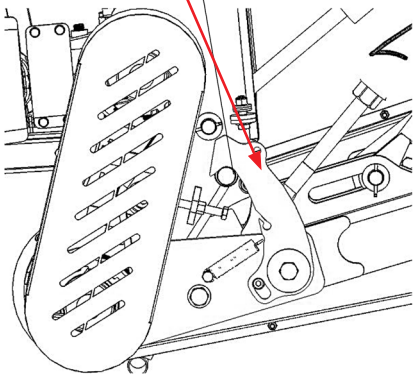

Vid byte från transport- till arbetsläge.
Se till att det inte finns någon i riskzonen .
Får endast utföras när traktorn står på en stabil plan yta.

BYTE AV KNIVAR

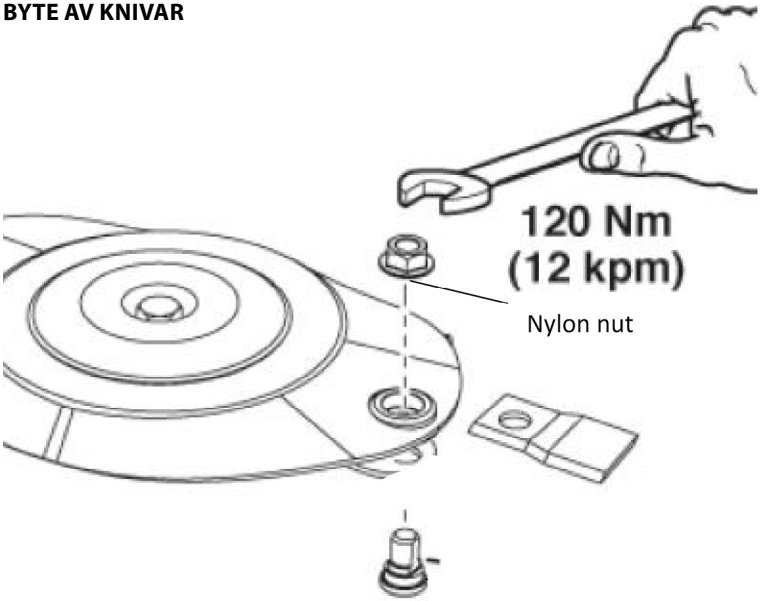

Byt skadade knivar direkt när skadan upptäckts.
Tänk på knivarnas monteringsposition, vänster - höger.
Kontrollera alltid knivar före och efter användning av rotorslåttern.

SLÅTTER BALK - OLJEBYTE/OLJEPÅFYLLNING

Kontrollera före varje körning:
- Smörjpunkter, smörj om så behövs.
- Slitage eller skador på hydraulslangar, byt alltid skadade hydraulslangar.
Normal livslängd på hydraulslangar är 5-6 år, det är viktigt att hydraulslangar byts ut innan de går sönder .

• Kontroll av oljenivå görs var 50:e driftstimme. Fyll på vid behov.

ROTORSLÅTTER	FYLL PÅ MED TRANSMISSIONSOLJA 80W-140,OLJEVOLYM I BALKEN	FYLL PÅ MED TRANSMISSIONSOLJA 80W-90, OLJEVOLYM I VÄXELLÅDAN
35-FDM200	1,7 L	0,4 - 0,7 L

OBS! Det är mycket viktigt att man fyller i exakt mängd olja i balk och växellåda.
(Uppstår varmgång vid för mycket olja).

Byte av olja:
Första byte görs efter 50 driftstimmar. *(Under normala driftsförhållanden, annars tidigare.)*
Andra byte och framåt var 300:e timme
Oljebyte görs minst 1 gång per säsong om antal timmar understiger 300 timmar.

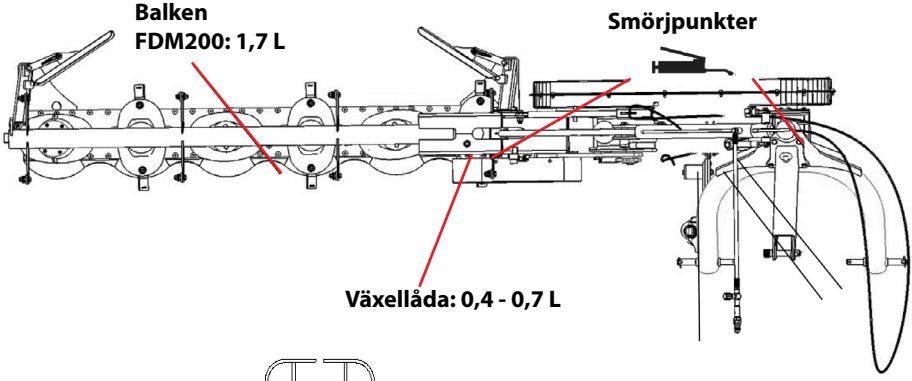

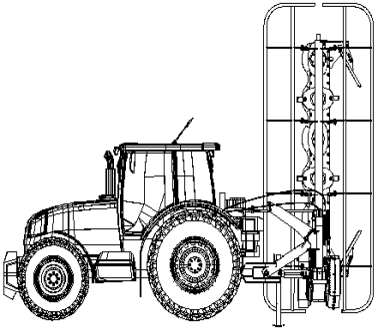

Vid oljepåfyllning av balken måste den vara i uppfällt läge (transportläge).

Påfyllning:
Ställ balken i uppfällt läge, fyll sedan balken med transmissionsolja.
OBS! Påfyllningsplugg, ej nivåplugg.

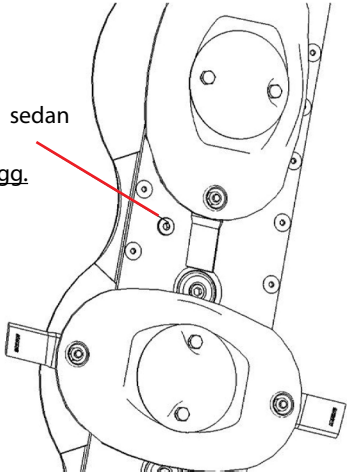

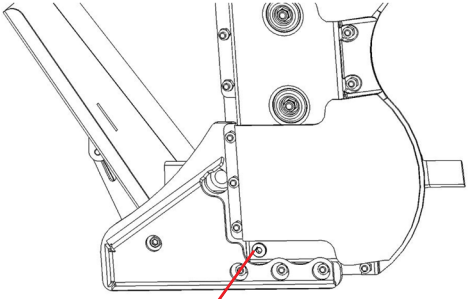

Avtappning:
Lossa avtappningspluggen och tippa balken i arbetsläge.
Töm oljan i en lämplig behållare.

VÄXELLÅDA - OLJEBYTE/ PÅFYLLNING

- Påfyllning av olja.
  Oljevolym 0,4 - 0,7 L (transmissionsolja 80W-90)
- Kontroll av oljenivå var 50:e driftstimme
- Första oljebyte görs efter 50 driftstimmar. Andra oljebyte och framåt efter var 300:e timmars körning eller minst 1 gång/år.

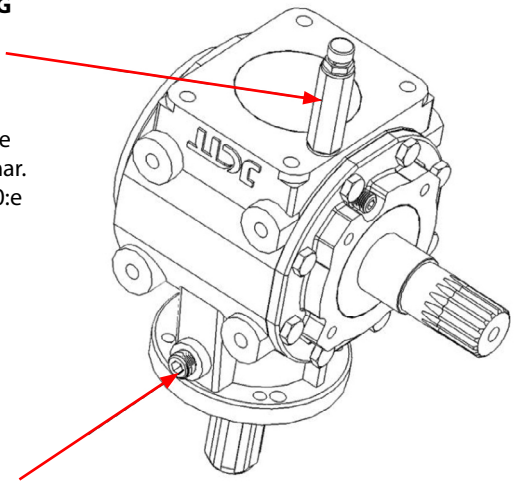

Avtappningsplugg.
Maskinen fälls upp vid avtappning.

REM

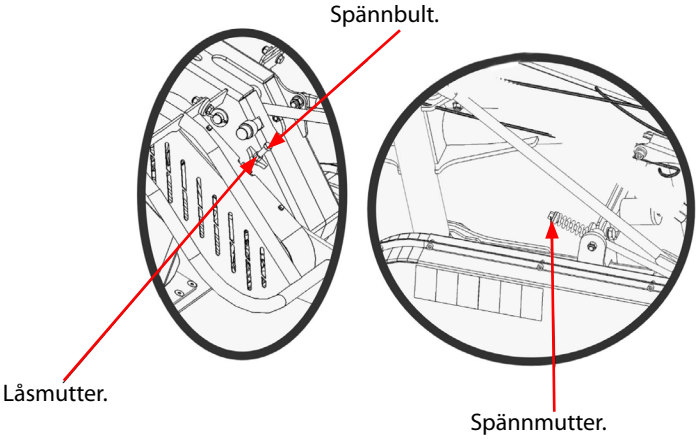

Justera remspänning.
1. Lossa låsmuttern.
2. Vrid spännbulten medurs för att spänna remmen och moturs för att lossa remmen.
3 Dra åt låsmuttern efter justering av remmen.

Intervall:
Efter 1h körning
Efter 5h körning
Efter varje 20h körning.
Därefter spänns remmen när det behövs.

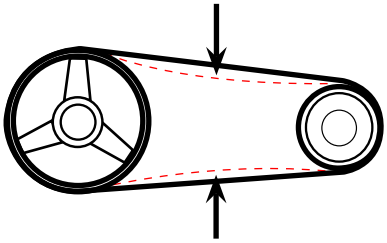

KONTROLLERA REMSPÄNNINGEN REGELBUNDET
Vid tryck skall remmen förflyttas 20 mm (10mm på varje sida)

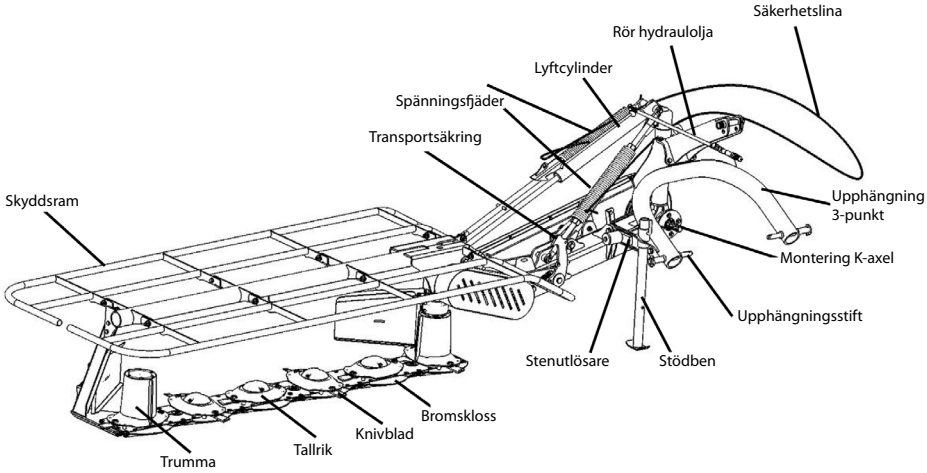
Säkerhetslina
Rör hydraulolja
Lyftcylinder
Spänningsfjäder
Transportsäkring
Skyddsram
Upphängning
3-punkt
Montering K-axel
Upphängningsstift
Stenutlösare
Stödben
Bromskloss
Knivblad
Tallrik
Trumma

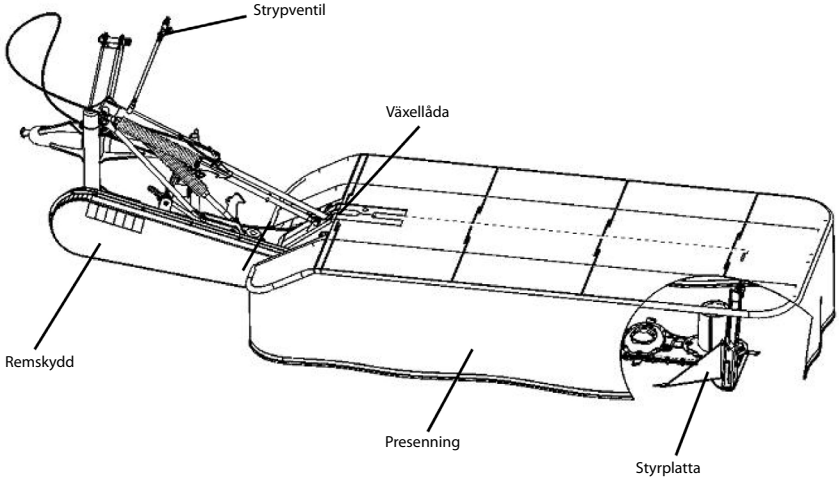
Strypventil
Växellåda
Remskydd
Presenning
Styrplatta

FEL	ÅTGÄRD
Rotorslåtter klipper ojämnt eller dåligt	Kontrollera att knivarna är hela och sitter fast ordentligt. Kontrollera och spänn eventuellt kilremmar.
Klippljudet förändras	Kontrollera spänningen av kilremmar. Kontrollera knivarna och att de är ordentligt åtdragna.
Vibrationer	Kontrollera knivarna och att de är ordentligt åtdragna.
Hydrauliken fungerar ej	Kontrollera slangar och kopplingar
Anhopning av material på rotorslåttern	Körhastigheten är för låg, öka hastigheten.

SERVICE	INTERVALL	ÅTGÄRD
Knivar	Före varje körning	Byt ut alla defekta knivar. Vassa knivar ger bättre resultat. Vid byte skall bultar dras åt ordentligt.
	Under körning	Lyssna efter oljud
	Efter varje körning	Kontrollera
Tallrikar	Före varje körning	Byt ut alla defekta tallrikar. Vid byte skall bultar dras åt ordentligt.
	Under körning	Lyssna efter oljud
	Efter varje körning	Kontrollera
Bultar/muttrar	Efter 1h körning	Efterdra alla bultar och muttrar.
Växellåda/balk	50:e driftstimme	Kontrollera oljenivå
	Första: efter 50 driftstimmar Andra och framåt: efter 300 drifts-timmar eller min 1 gång/år	Oljebyte
Rotor	20:e driftstimmar	Smörjning
Remmar	Efter 1h körning	Kontrollera och spänn remmen. Vid tryck skall remmen förflyttas 20 mm.
Hydraulik	Före varje körning	Kontrollera att alla slangar är hela, inkopplade och inte läcker.
Redskapet	Efter varje körning	1. Använd högtryckskluft för att blåsa bort gräs och jord. 2. Tvätta rent maskinen med högtryckstvätt.
Kolvstänger		Vid längre förvaring skall kolvstänger fettas in.

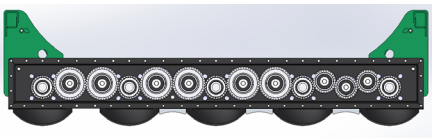

MODELL: FDM200	
A	2670 mm
B	3475 mm
	35 hk
	540 rpm
	Kat 2
	4 st
	527 kg
	35-50hk

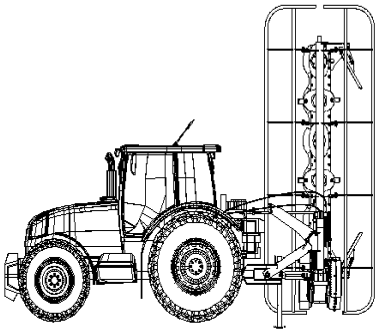

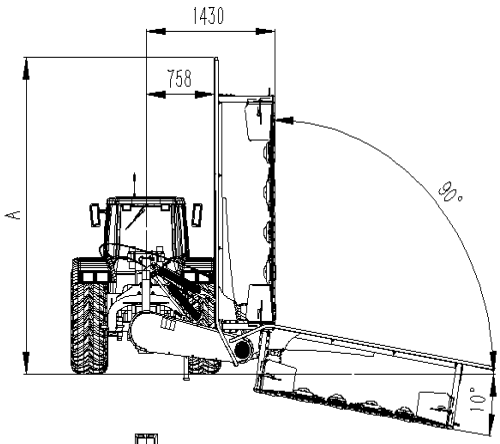

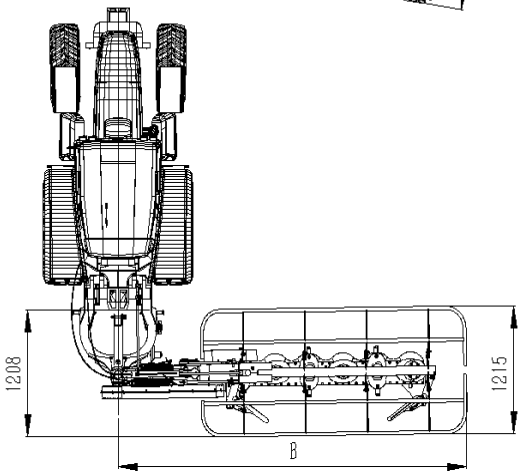

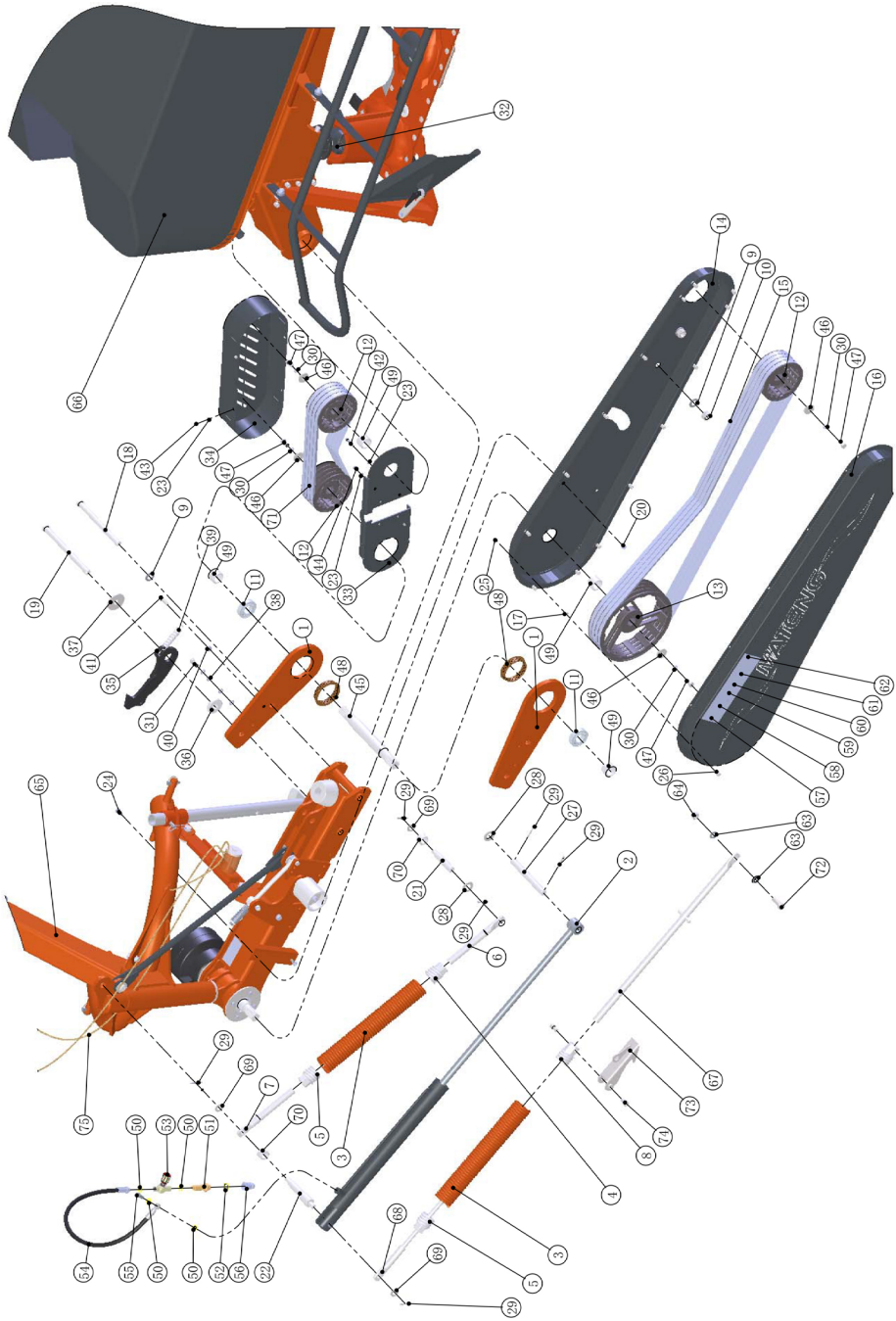

Version 1.1

POS.NR	RESERVDELSNR.	BENÄMNING	ANTAL
1	R35-FDM.158	Fästplatta	2
2	R35-FDM.094	Oljecylinder	1
3	R35-FDM.088	Spänningsfjäder	2
4	R35-FDM.096	Fjäderkontakt, vänster	1
5	R35-FDM.095	Fjäderkontakt, höger	2
6	R35-FDM.109	Vänster vridjusteringsspak	1
7	R35-FDM.234	Höger vridjusteringsspak	1
8	R35-FDM.150	Fjäderkontakt	1
9	R35-FDM.059	Packning 20x3	3
10	R35-FDM.071	Låsmutter M20x1.5	2
11	R10-6207-2RS	Kullager 6207-2RS	2
12	R35-FDM.093	Remskiva, liten	3
13	R35-FDM.107	Remskiva	1
14	R35-FDM.123	Remskydd	1
15	R35-FDM.089	Rem	4
16	R35-FDM.126	Remskydd	1
17	R35-FDM.064	Sexkantsmutter M8	14
18	R35-FDM.144	Bult	1
19	R35-FDM.145	Förlängd bult	1
20	MTB50.002	Låsmutter M10	2
21	R35-FDM.235	Fjäder, kort stiftaxel	1
22	R35-FDM.146	Fjäder, stiftaxel	1
23	R35-FDM.052	Fjäderbricka 8	10
24	R35-FDM.042	Sexakantsbult M10x20	2
25	R35-FDM.066	Låsmutter M8	15
26	R35-FDM.075	Sexkantsskruv M8x20	15
27	R35-FDM.149	Cylinderstiftaxel	1
28	R35-FDM.060	Packning 24x4	2
29	R35-FDM.032	Saxsprint 4x40	6
30	R35-FDM.054	Fjäderbricka 12	4
31	R35-FDM.076	Sexkantsskruv M10x25	1

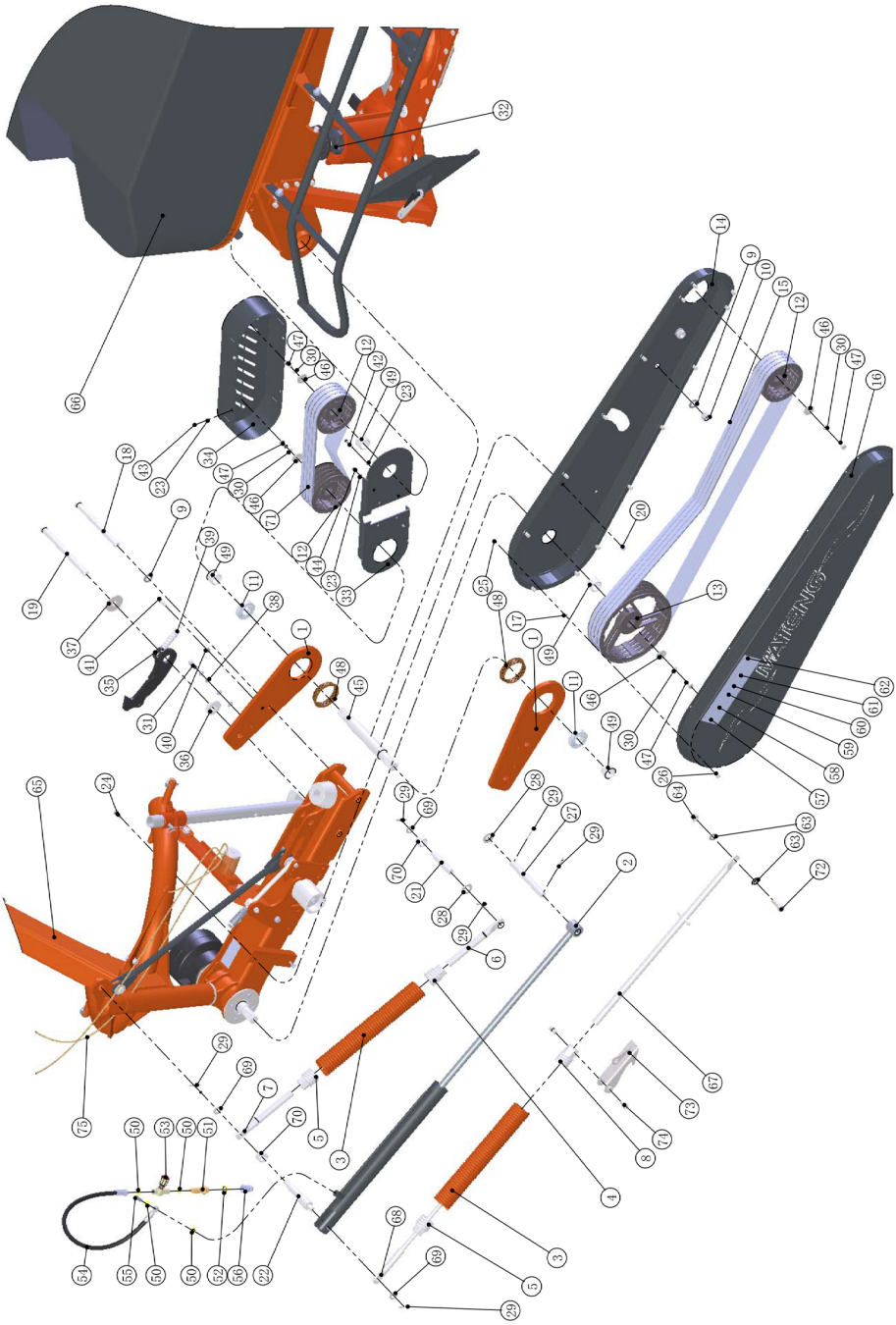

Version 1.1

POS.NR	RESERVDELSNR.	BENÄMNING	ANTAL
32	R35-FDM.205	Upphängningsenhet	1
33	R35-FDM.166	Skydd remskiva, liten	1
34	R35-FDM.133	Skydd remskiva, liten	1
35	R35-FDM.165	Platta krok	1
36	R35-FDM.152	Distansbussning	1
37	R35-FDM.167	Packningsplatta	1
38	-	Packning 10x2	4
39	R35-FDM.087	Fjäder, säkring	1
40	R35-FDM.065	Sexkantsmutter M10	1
41	R35-FDM.044	Sexkantsbult M10x35	1
42	R35-FDM.041	Sexkantsbult M8x40	4
43	R35-FDM.038	Sexkantsbult M6x12	4
44	R35-FDM.039	Sexkantsbult M8x16	2
45	R35-FDM.151	Remaxel, liten	1
46	R35-FDM.168	Tryckskiva för remskiva	4
47	R35-FDM.046	Sexkantsbult M12x25	4
48	R35-FDM.086	Bussning till fästplatta	2
49	R35-FDM.154	Bussning för remskiva	4
50	R35-FDM.020	Packning	4
51	R35-FDM.019	Gasventiladapter	1
52	R35-FDM.021	Packning	1
53	R35-FDM.018	Gasventil	1
54	R35-FDM.016	Slang	1
55	R35-FDM.014	Ihålig bult	1
56	R10-HYD.012	Snabbkoppling (hane)	1
57	R35-FDM.002	Dekal	1
58	R35-FDM.003	Dekal	1
59	R35-FDM.004	Dekal	1
60	R35-FDM.005	Dekal	1
61	R35-FDM.006	Dekal	1
62	R35-FDM.007	Dekal	1

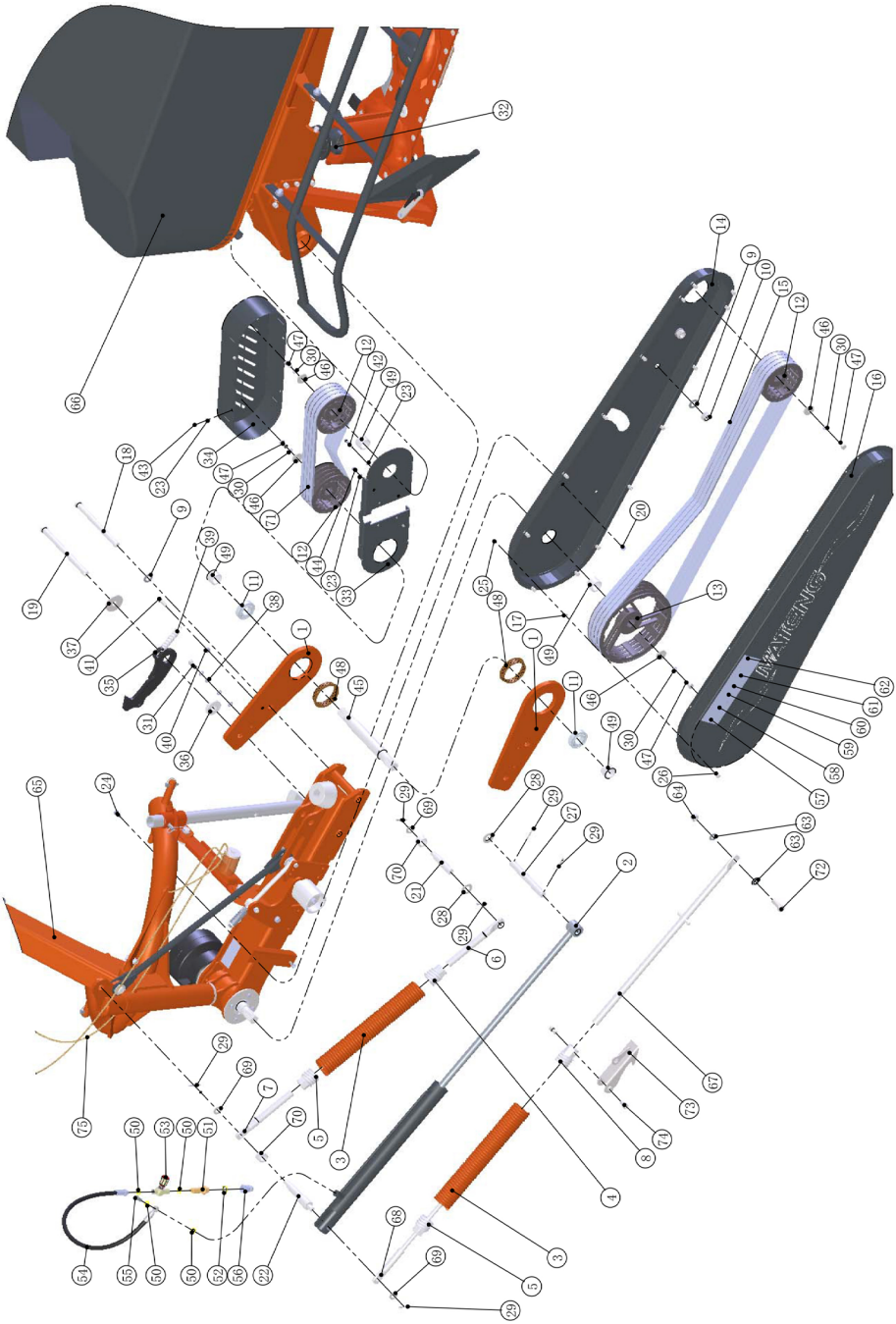

Version 1.1

POS.NR	RESERVDELSNR.	BENÄMNING	ANTAL
63	R35-FDM.058	Packning 16x3	2
64	R35-SK140.008	Låsmutter M16	1
65	R35-FDM.176	Upphängning	1
66	R35-FDM.177.2	Skyddsduk	1
67	R35-FDM.178	Led justeringsstav, lång	1
68	R35-FDM.179	Led justeringsstav, kort	1
69	R35-FDM.180	Packning 18x3	3
70	R35-FDM.181	Bussning	2
71	R35-FDM.090	Rem	4
72	R35-FDM.049	Sexkantsbult M16x45	1
73	R35-FDM.182	Fjäderkrok	1
74	R35-FDM.183	Sexkantsskruv M12x20	2
75	R35-FDM.184	Säkerhetslina	1

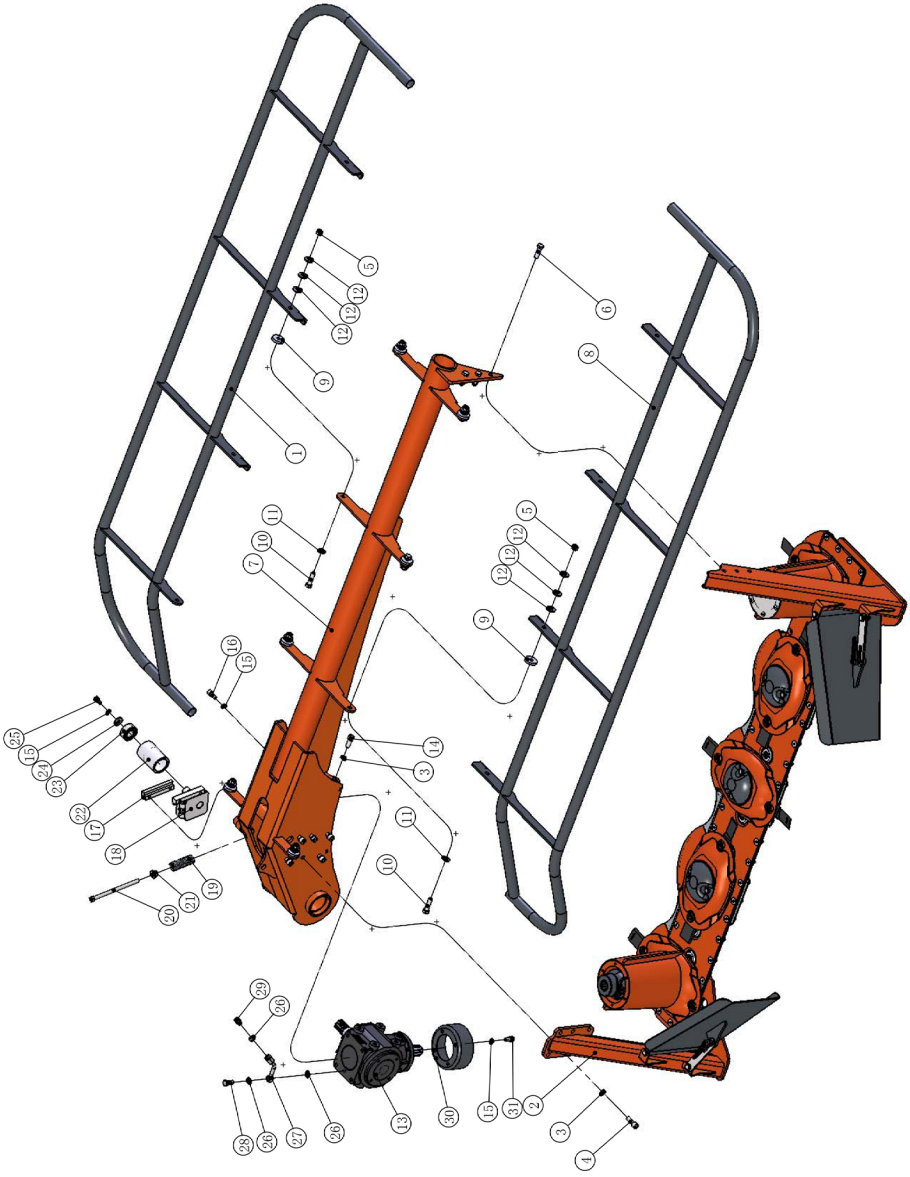

Version 1.1

POS.NR	RESERVDELSNR.	BENÄMNING	ANTAL
1	R35-FDM.215	Skyddsram, fram	1
2	R35-FDM.216	Balk	1
3	R35-FDM.054	Fjäderbricka 12	10
4	R35-FDM.080	Sexkantsskruv M12x35	6
5	R35-FDM.068	Låsmutter M12	11
6	R35-FDM.047	Sexkantsbult M12x40	3
7	R35-FDM.217	Ram	1
8	R35-FDM.218	Skyddsram, bak	1
9	R35-FDM.156	Nylonbricka	8
10	R35-FDM.048	Sexkantsbult M12x45	8
11	R35-FDM.057	Packning 12x2.5	8
12	R35-FDM.011	Fjäder	24
13	R35-FDM.010 R35-FDM.010.3	Växellåda Växellåda från 2023	1 1
14	R35-FDM.079	Sexkantsskruv M12x30	4
15	R35-FDM.053	Fjäderbricka 10	9
16	R35-FDM.076	Sexkantsskruv M10x25	4
17	R35-FDM.157	Spänningsreglage	2
18	R35-FDM.134	Spänningsplatta	1
19	R35-FDM.012	Fjäder 125x28x4.5	1
20	R35-FDM.125	Justeringsskruv	1
21	R35-FDM.009	Tätning fjäder	1
22	R35-FDM.139	Spänningshjul, litet	1
23	R35-FDM.172	Lager 3205-2RS	1
24	R35-FDM.062	Packning 10x2.5	1
25	R35-FDM.042	Sexkantsbult M10x20	1
26	R35-FDM.020	Packning	3
27	R35-FDM.015	Förlängd luftskruv	1
28	R35-FDM.014	Ihålig bult	1
29	-	Lock *(med luftfilter)*	1
30	R35-FDM.191	Skärmhylsa	1
31	R35-FDM.081	Sexkantskruv M10x20	4

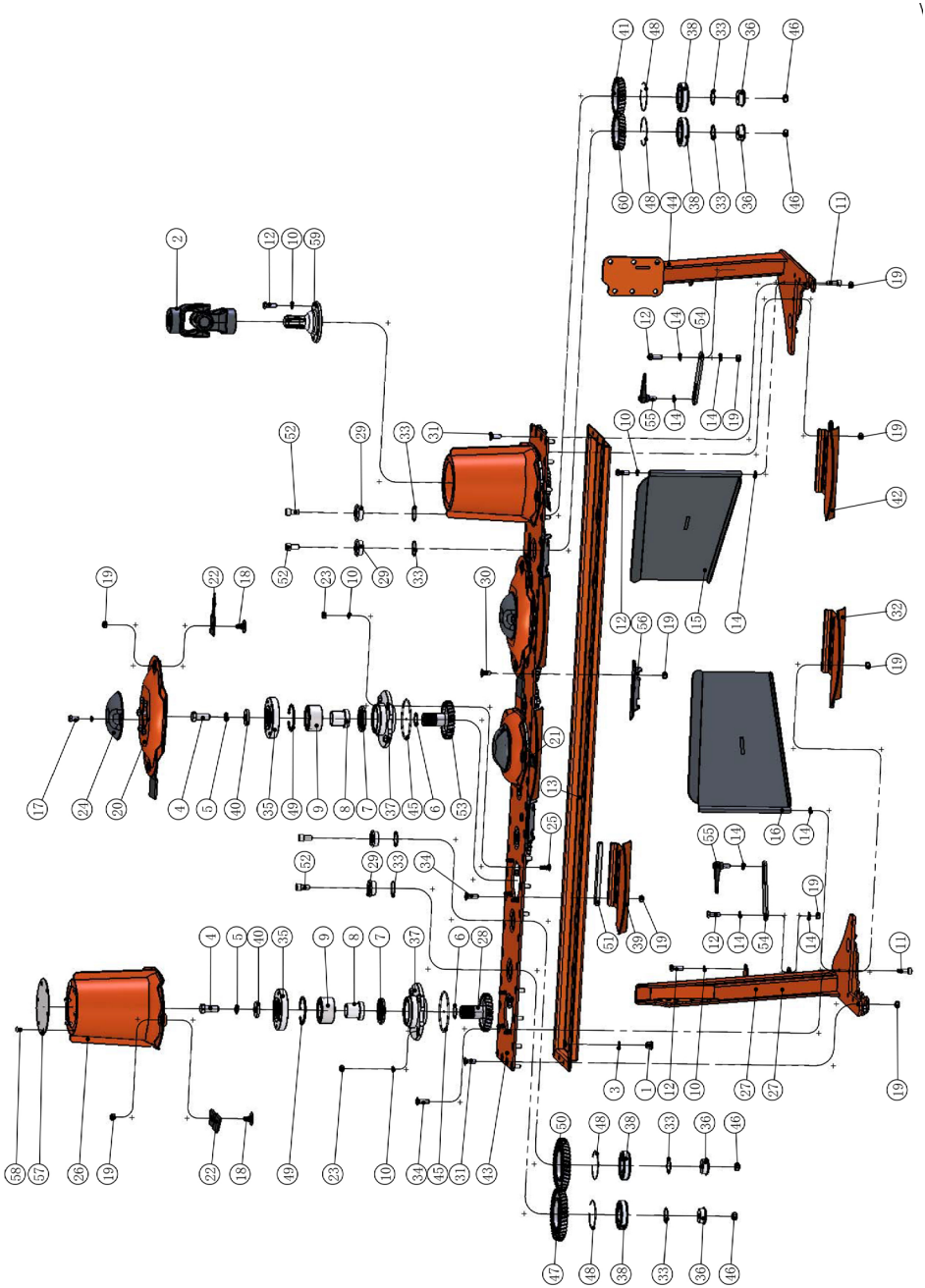

Version 1.1

POS.NR	RESERVDELSNR.	BENÄMNING	ANTAL
1	R35-FDM.037	Sexkantsplugg M16x1.5x15	3
2	R35-FDM.013	Drivknut	1
3	R35-FDM.024	Tätningsring G3/8 (plast)	3
4	R35-FDM.051	Sexkantsbult M16x35x1.5	5
5	R35-FDM.055	Fjäderbricka 16	5
6	R35-FDM.192	O-ring (2mm - inner diam 34)	5
7	R60-TÄTNING.055	Radialtätning 50x72x08	5
8	R35-FDM.135	Lagerhylsa	5
9	R35-FDM.193	Hjullager, fram	5
10	R35-FDM.053	Fjäderbricka 10	54
11	R35-FDM.077	Sexkantsskruv M10x30	2
12	R35-FDM.043	Sexkantsbult M10x30	10
13	R35-FDM.233	Ram, nedre del	1
14	R35-FDM.056	Packning 10x2	8
15	R35-FDM.132	Deflektor, höger	1
16	R35-FDM.131	Deflektor, vänster	1
17	R35-FDM.042	Sexkantsbult M10x20	24
18	R35-FDM.104	Knivbult, sfärisk	10
19	MTB50.002	Låsmutter M10	51
20	R35-FDM.119	Rotortallrik	3
21	R35-FDM.091	Knivblad, vänster	4
22	R35-FDM.092	Knivblad, höger	6
23	R35-FDM.065	Sexkantsmutter M10	20
24	R35-FDM.169	Skyddskåpa	3
25	R35-FDM.030	Bult M10x25	20
26	R35-FDM.195	Rotortallrik, hög	2
27	R35-FDM.111	Anslutningsram	1
28	R35-FDM.097	Hjulväxel 27x3,5, höger	4
29	R35-FDM.137	Axel, övre	9

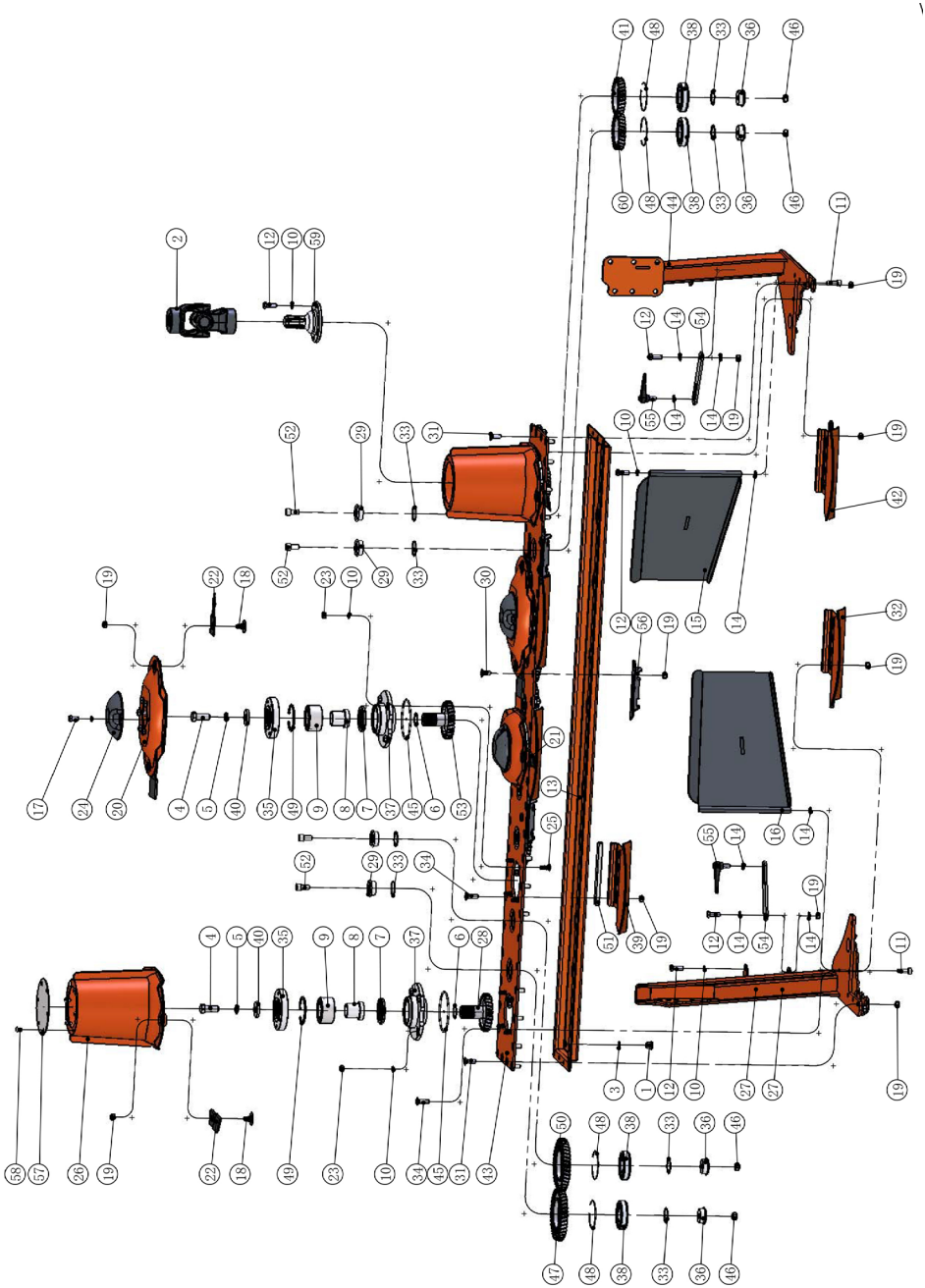

Version 1.1

POS.NR	RESERVDELSNR.	BENÄMNING	ANTAL
30	R35-FDM.072	Sexkantsskruv M10x25	33
31	R35-FDM.073	Sexkantsskruv M10x30	6
32	R35-FDM.129	Glidskena, höger	1
33	R35-FDM.023	O-ring (2mm - inner diam 38)	18
34	R35-FDM.074	Sexkantsskruv M10x35	15
35	R35-FDM.102	Fläns	5
36	R35-FDM.138	Positioneringsaxel, nedre	9
37	R35-FDM.101	Lager	5
38	R35-FDM.085	Lager 6208-N	9
39	R35-FDM.120	Glidskena	3
40	R35-FDM.171	Tryckplatta	5
41	R35-FDM.225	Kugghjul 27x3,5 vä	2
42	R35-FDM.128	Glidskena, vänster	1
43	R35-FDM.226	Panelkåpa, övre	1
44	R35-FDM.112	Anslutningsarm	1
45	R35-FDM.083	O-ring (3mm - inner diam 108)	5
46	R35-FDM.068	Låsmutter M12	9
47	R35-FDM.098	Kugghjul 39x3,5, vänster	3
48	R35-FDM.035	Låsring 80	9
49	R35-FDM.034	Låsring 72	5
50	R35-FDM.099	Kugghjul 39x3,5, höger	3
51	R35-FDM.162	Glidplatta	3
52	R35-FDM.078	Sexkantsskruv M12x25	9
53	R35-FDM.100	Hjulväxel 27x3,5 vänster	1
54	R35-FDM.164	Halmuppsamlare	2
55	R35-FDM.106	Spak M10x20	2
56	R35-FDM.103	Antikollisionsblock	4
57	R35-FDM.197	Skydd trumma	1
58	R35-FDM.082	Sexkantsskruv M8x12	6
59	R35-FDM.031	Drivtapp	1
60	R35-FDM.228	Kugghjul 27x3,5 hö	1

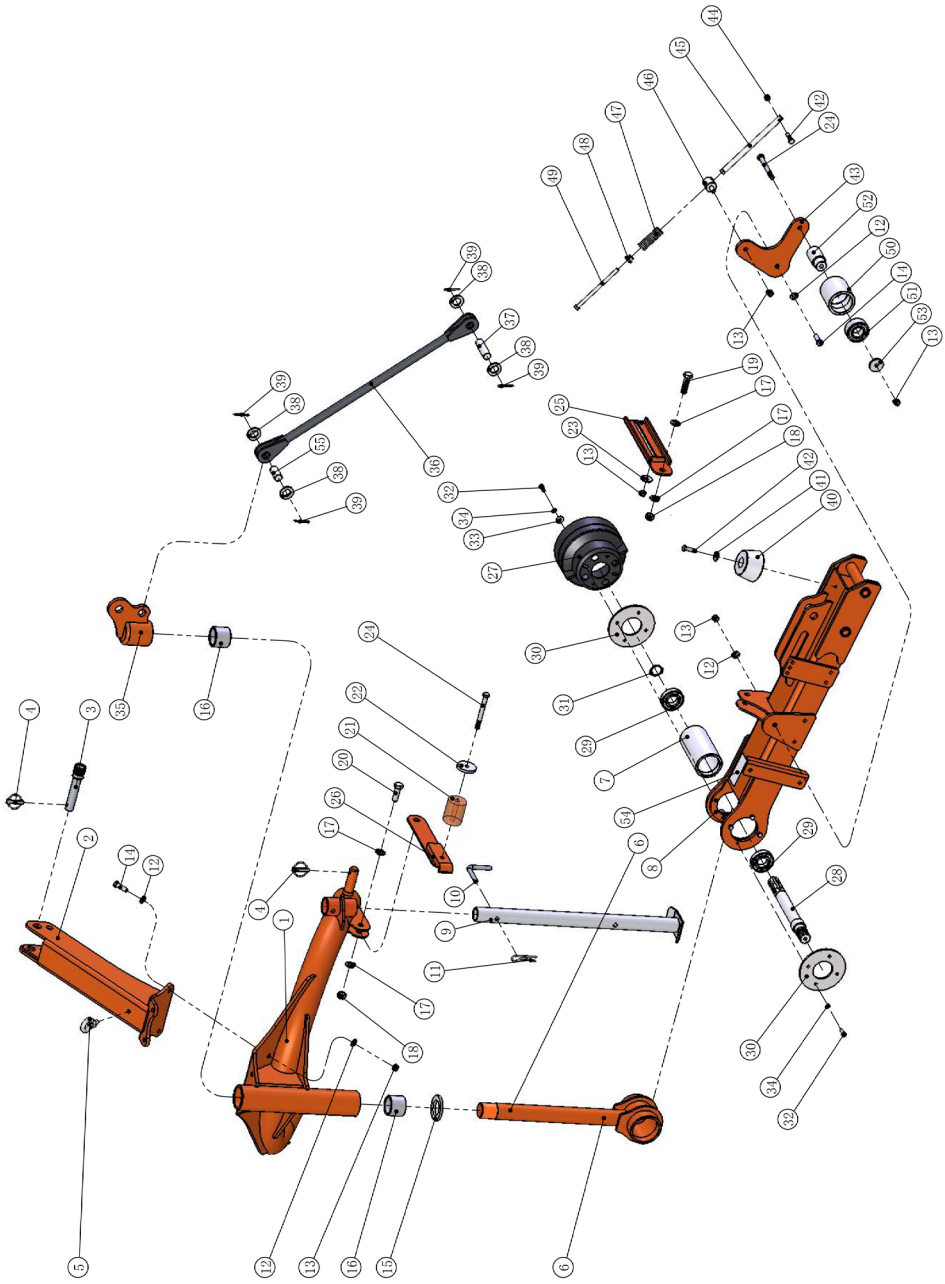

Version 1.1

POS.NR		BENÄMNING	ANTAL
1	R35-FDM.114	Upphängning	1
2	R35-FDM.130	Övre upphängning	1
3	R35-FDM.028	Sprint övre upphängning	1
4	R35-FDM.026	Låssprint 11x45	3
5	R35-FDM.036	Öglebult M12x22	1
6	R35-FDM.121	Roterande axel	1
7	R35-FDM.140	Lagerhylsa	1
8	R35-FDM.115	Arm	1
9	R35-FDM.198	Stödben	1
10	R35-VKM175.007	Sprint 12x80 mm, stödben	1
11	R35-FDM.027	R-sprint Ø4	1
12	R35-FDM.057	Packning 12x2.5	10
13	R35-RS165H.017	Låsmutter M12	8
14	R35-FDM.047	Sexkantsbult M12x40	5
15	R35-FDM.159	Packning	1
16	R35-FDM.153	Muff 50x63x50	2
17	R35-FDM.058	Packning 16x3	4
18	R35-SK140.008	Låsmutter M16	2
19	R35-FDM.199	Sexkantsbult M16x60	1
20	R35-FDM.050	Sexkantsbult M16x50	1
21	R35-FDM.155	Genomskinligt rör (gul)	1
22	R35-FDM.170	Platta	1
23	R35-FDM.063	Packning 12x3	1
24	R35-FDM.247	Sexkantsbult M12x120	2
25	R35-FDM.201	Säkerhetsbricka	1
26	R35-FDM.127	Säkerhetsstav	1
27	R35-SK140.037	Skyddskåpa, plast	1
28	R35-FDM.136	Remskiva, stor	1

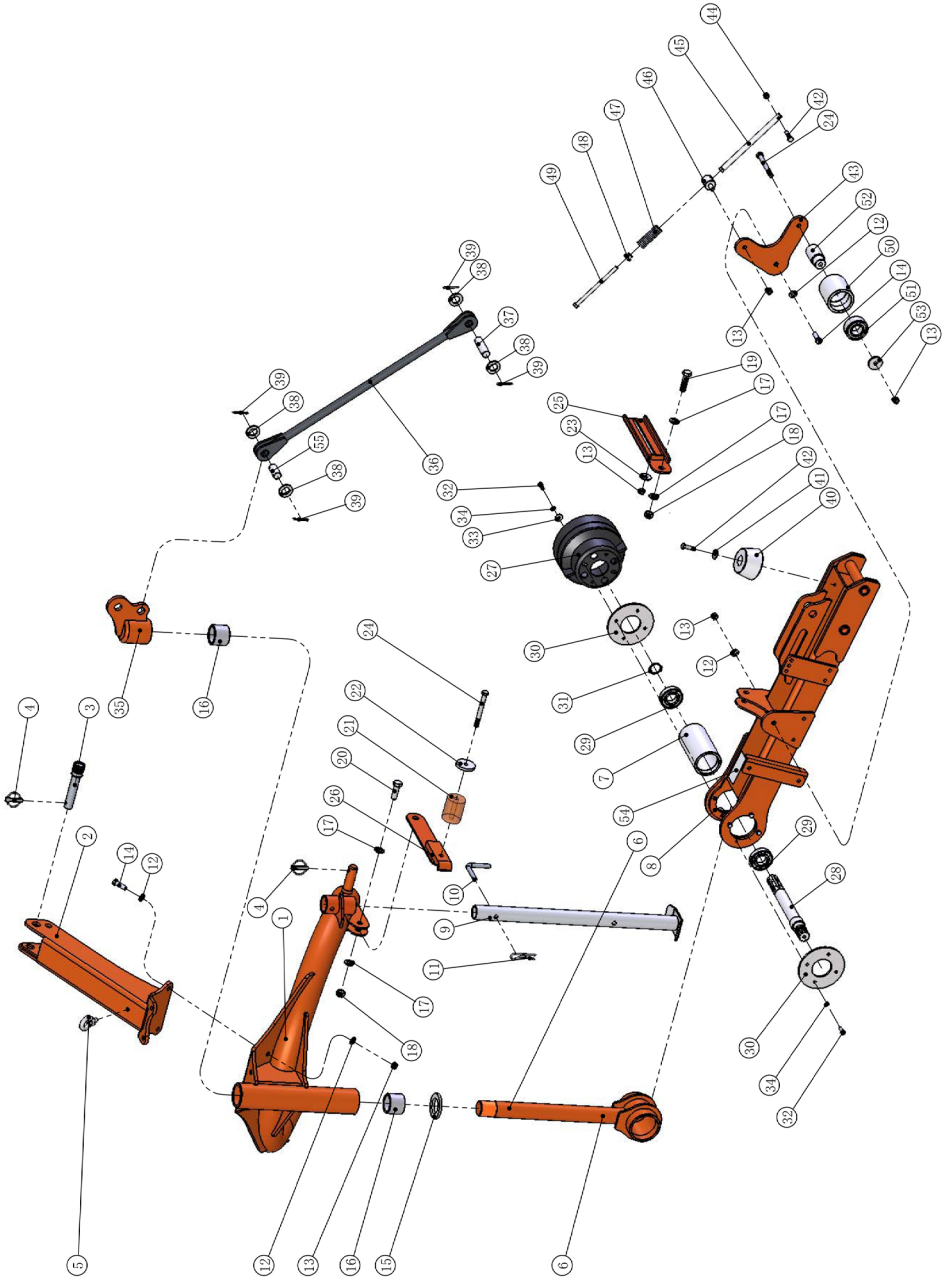

Version 1.1

POS.NR	RESERVDELSNR.	BENÄMNING	ANTAL
29	R10-6207-2RS	Kullager 6207-2RS	2
30	R35-FDM.163	Skyddsplatta	2
31	R35-FDM.033	Axelring 35	1
32	R35-FDM.040	Sexkantsbult M8x25	8
33	R35-FDM.061	Packning 8x2	4
34	R35-FDM.052	Fjäderbricka 8	12
35	R35-FDM.122	Lock, roterande	1
36	R35-FDM.116	Stång	1
37	R35-FDM.147	Stiftaxel	1
38	R35-FDM.060	Packning 24x4	4
39	R35-FDM.032	Saxsprint 4x40	4
40	R35-FDM.202	Gummikloss	1
41	R35-FDM.062	Packning 10x2.5	1
42	R35-FDM.045	Sexkantsbult M10x40	2
43	R35-FDM.160	Spännplatta	1
44	MTB50.002	Låsmutter M10	1
45	R35-FDM.124	Hylsa, reglerbar	1
46	R35-FDM.142	Axel, justerbar	1
47	R35-FDM.012	Fjäder 125x28x4.5	1
48	R35-FDM.009	Fjäder	1
49	R35-FDM.125	Skruv, justerbar	1
50	R35-FDM.141	Spänningshjul, remskiva	1
51	R35-FDM.084	Lager 3207-2R	1
52	R35-FDM.143	Axel	1
53	R35-FDM.161	Bricka	1
54	R35-FDM.001	Dekal	1
55	R35-FDM.148	Stiftaxel	1

VÄXELLÅDA

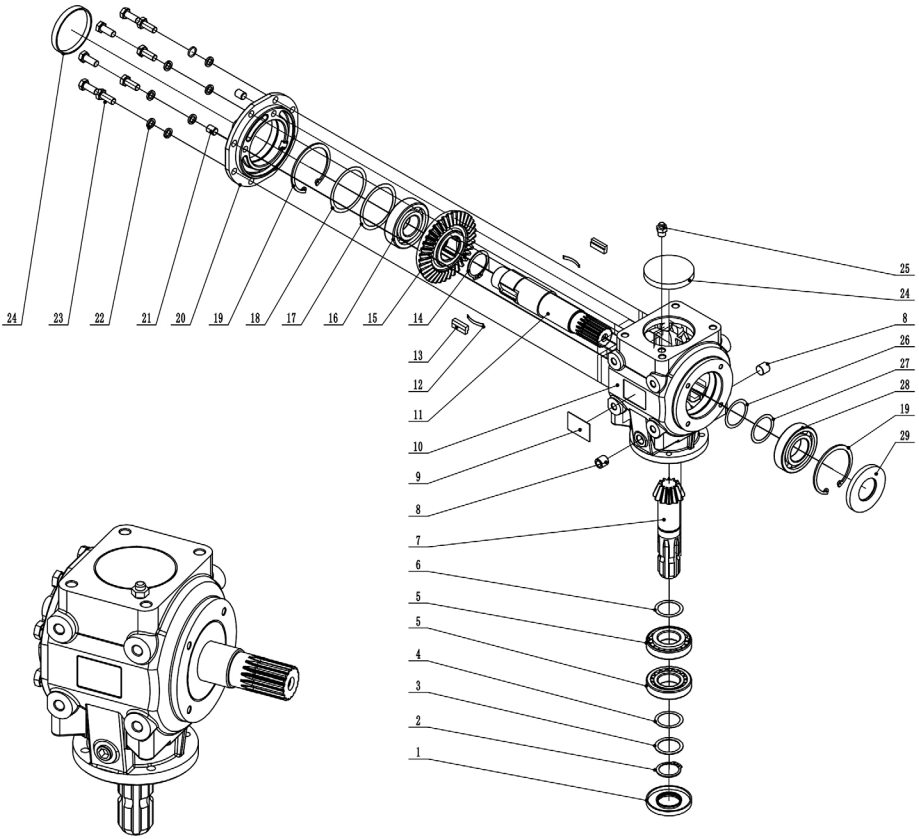

RESERVDEL SLITMED

Reservdelsnr: R35-FDM.267

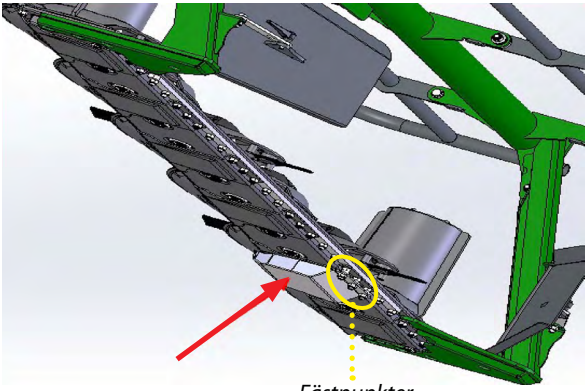

Fästpunkter

ROTATIONSSCHEMA 35-FDM200

Vända på knivarna rekommenderas ej.

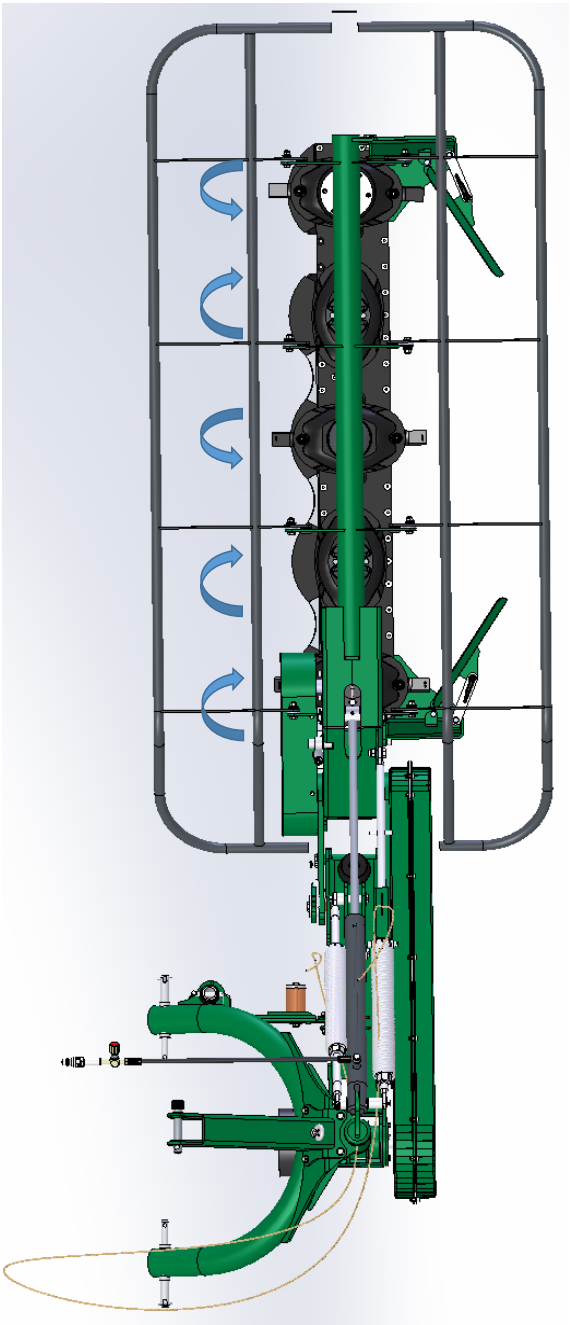

STENUTLÖSARE

Vid påkörning används stenutlösaren för att minska skadorna på rotorslåttern.

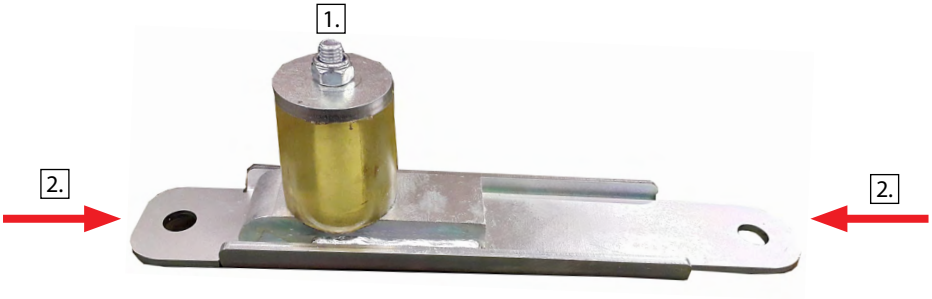

Om stenutlösaren löst ut vid påkörning, gör följande:
1. Släpp på skruv till gummibälg.
2. För tillbaks stenutlösaren till ursprungsläge. Skjut in sidorna mot mitten, se röda pilar.
3. Skruva fast skruven till gummibälg.
4. Rotorslåttern är klar att användas igen.

Stenutlösaren behöver ej monteras av vid justering, utan kan sitta kvar på rotoslåttern.

ANVISNINGAR FÖR AVKORTNING AV K-AXEL

1. Demontera skyddsdonet.

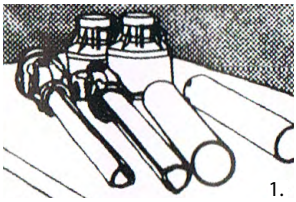
1.

2. Skär av transmissionens axel till önskad längd.
OBS! Axel får ej kapas mer än halva rörets längd.

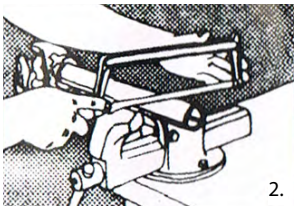
2.

3. Fila rörets kanter.

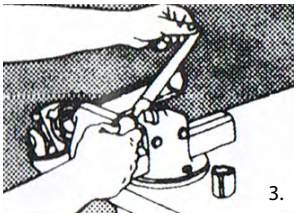
3.

4. Skär av skyddsdonets rör till samma längd som transmissionen.

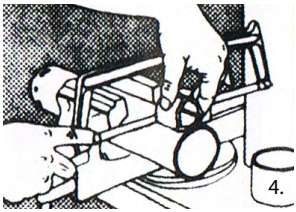
4.

5. Smörj transmissionsaxel och montera skyddsdonet.

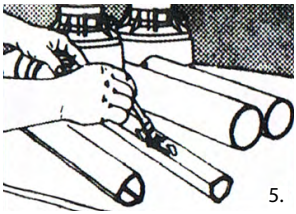
5.

NOTERINGAR:

Ärendenummer:

AVVIKELSEFORMULÄR

Vi är tacksamma för din hjälp med att påpeka eventuella felaktigheter på Kellfris produkt levererad till dig. Innan reklamation läs Kellfris allmänna köpvillkor i vår katalog eller på hemsidan www.kellfri.se, samt medskickad instruktionsbok i de fall den medföljer. Instruktionsbok går även att ladda ner från kellfri.se/manualer

Vänligen fyll i uppgifter nedan och bifoga foto som underlag för att vi på bästa sätt ska kunna behandla ditt ärende. För att vi ska få så bra uppfattning som möjligt om de eventuella felaktigheter så ber vi er ta minst 3 st foton på den defekta delen av maskinen/redskapet och 1 st bild på typskylten. (OBS! glöm inte att bifoga bilderna i mejlet när ni skickar formuläret!)
Är produkten köpt från en återförsäljare, vänligen kontakta återförsäljaren i första hand.

Köpare:**	**Kundnummer**:**
Adress:**	**Fakturanummer:**
E-post:**	**Telefon dagtid**:**

När levererades produkten?	**När togs produkten i drift?**	**Fungerade produkten vid leverans?** JA ☐ NEJ ☐

Produktnamn/artikelnummer:**

Serienummer:

ORSAK	JA
(11) Transportskada*	☐
(09) Produktreklamation*	☐
(04) Fel varuleverans	☐
(03) Fel antal	☐

ORSAK	JA
(05) Fel pris	☐
(02) Fel beställt / Ångerköp	☐
(99) Annan orsak*	☐

* Fyll i formuläret nedan

Obligatoriska fält**

Felbeskrivning:**

Beskriv händelseförlopp:

Övrigt:

Kundens Namnunderskrift:	**Datum:**

Fylls i av återförsäljaren

Återförsäljare:	**Fakturanummer.:**

Namnunderskrift:	**Datum:**

Kellfri

Skicka reklamationsblankett och foto till:
Kellfri AB
Serviceavdelningen
Storsvängen 2
532 38 Skara

Eller mailа Service
service@kellfri.se

KELLFRI AB
Storsvängen 2
SE-532 38 SKARA

Tel.nr. +46 (0)511-242 50
Fax +46 (0)511-168 33
Web: www.kellfri.se
E-mail: info@kellfri.se
Utgåva: 20230626

GARANTIVILLKOR

Garantins giltighet - Kellfri-garantin gäller 12 månader efter inköpsdatum

Garantin ersätter - Ersättning utgår för utbytta delar efter konstaterat material eller fabrikationsfel.

Garantin ersätter inte
- Arbetskostnader
- Resekostnader
- Maskin som köparen själv gjort/låtit göra ändringar på.
- Eventuella följdkostnader som uppkommer till följd av skada på maskinen.
- Skador som beror på normal förslitning av maskinen, bristfällig service, användarens oerfarenhet eller användning av reserdelar som ej är original.
- Slitdelar såsom slangar, tätningar, oljor och remmar.

EG-FÖRSÄKRAN OM MASKINENS ÖVERENSTÄMMELSE, ORIGINAL

CE

Enligt 2006/42/EG, Bilaga 2A
Kellfri AB
Storsvängen 2
532 38 Skara, Sweden

Försäkrar härmed att maskinen

Namn: 35-FDM200

Typ: Rotorslåtter

Överensstämmer med alla tillämpliga bestämmelser i maskindirektivet 2006/42/EG.
Övrig utrustning måste uppfylla maskindirektivets krav.

Kjell Johansson
Product Development Manager

KUNDSERVICE

Ni är alltid välkomna att ge synpunkter eller fråga oss om våra redskap och produkter. Kellfri AB arbetar ständigt med att vidareutveckla sina produkter och förbehåller sig därför rätten till ändringar beträffande bl.a utformning och utseende utan föregående meddelande.

Kellfri

Kellfri AB
Telefon: 0511 - 242 50
E-post: info@kellfri.se